No. 21270536J
VW

JAEGER

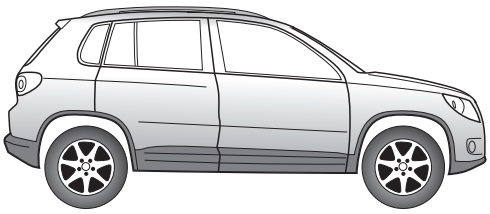

Tiguan **11/07 ➔**

D

Elektro-Einbausatz für Anhängerkupplung / 13-polig / 12 Volt / ISO 11446

Einbauanleitung

GB

Electric wiring kit for towbars / 13-pin / 12 Volt / ISO 11446

Fitting instructions

F

Faisceau électrique pour crochet d'attelage / 13 broches / 12 Volt / ISO 11446

Instructions de montage

I

Cablaggio elettrico per ganci di traino / 13 poli / 12 Volt / ISO 11446

Istruzione di montaggio

E

Kits eléctricos para enganches de remolques / 13 pins / 12 Volt / ISO 11446

Instrucciones de montaje

NL

Elektro-inbouwset voor aanhangerkoppeling / 13-polig / 12 Volt / ISO 11446

Montagehandleiding

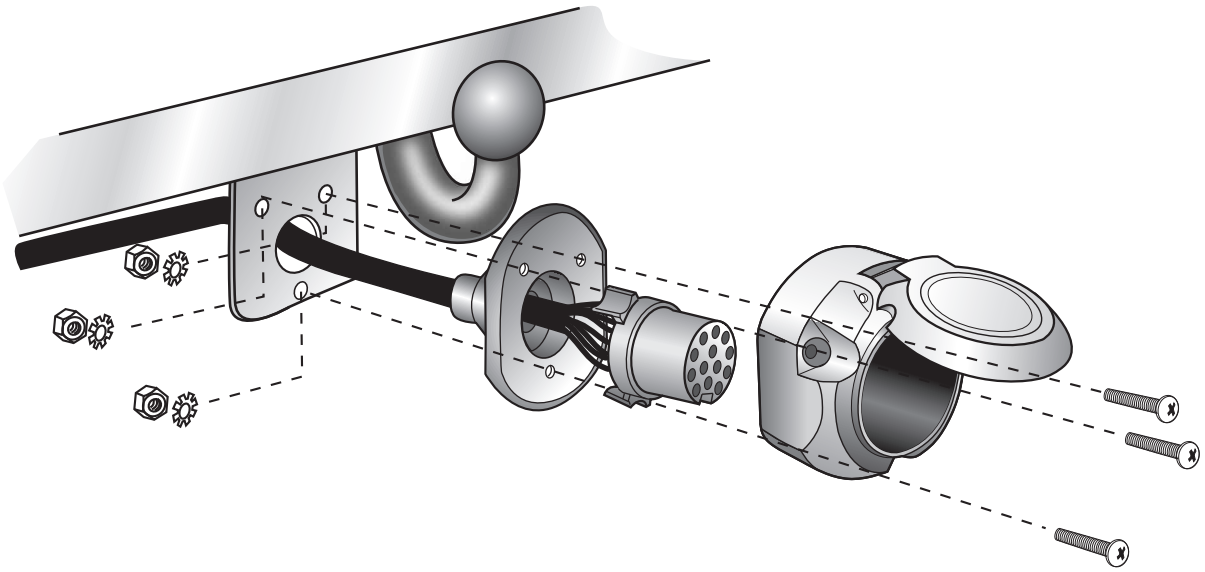

WICHTIG!

D

Der Einbau dieses Elektrosatzes muß von einer Fachwerkstatt oder einer entsprechend qualifizierten Person durchgeführt werden. Vor Beginn aller Montagearbeiten unbedingt die Einbauanleitung komplett durchlesen. Nach Einbau des Elektrosatzes ist die Einbauanleitung den Serviceunterlagen des Fahrzeuges beizulegen!

Bei unsachgemäßer Anwendung oder Veränderung des Elektrosatzes bzw. der darin befindlichen Bauteile erlischt jeder Anspruch auf Gewährleistung. Beim Fahren ohne Anhänger oder Ladungsträger müssen ggf. verwendete Adapter immer aus der Steckdose entfernt werden. Änderungen bezüglich Konstruktion, Ausstattung, Farbe sowie Irrtum vorbehalten. Alle Angaben und Abbildungen unverbindlich.

Bei Anhängern ohne Nebelschlussleuchte sollte diese nachgerüstet werden.

Für technische bzw. elektronische Änderungen, welche nach erstmaliger Inbetriebnahme des Elektrosatzes vom Fahrzeughersteller durchgeführt werden und beispielsweise zu Fehlfunktionen der Anhängersteckdose oder deren Peripherie führen, übernehmen wir keinerlei Gewährleistung!

Das Anhängermodul ist nicht diagnosefähig! Sollten herstellerseitige Diagnoseprozesse bzw. softwaregestützte Prüfmechanismen Fehlerprotokolle generieren, welche direkt oder indirekt mit Anhängerbetrieb in Zusammenhang stehen, ist das Anhängermodul vom Leitungssatz für die Anhängersteckdose zu trennen und ein nochmaliger Diagnosevorgang zu starten!

IMPORTANT!

GB

Installation of the towing electrics kit must be undertaken by a specialist workshop or an appropriately qualified person. Before starting work, you must read the installation in-structions through completely. After installing the towing electrics kit, the installation instructions should be kept with the vehicle service documentation.

All claims under the guarantee will lapse in case of improper use or modification of the towing electrics kit or any of its component parts. When driving without a trailer or load carrier, any adapter installed must be removed from the electrical socket. We reserve the right to alter the design, content or colour. We accept no liability for any errors in these instructions. All details and illustrations are non-binding.

In case of missing a rear fog lamp on the trailer, it should be retrofitted.

We accept no responsibility and give no guarantee for technical and electrical modifications made after the initial operation of the towing electrics kit by the vehicle manufacturer and which may lead, for example to malfunction of the trailer socket or its peripheries.

The trailer module is not diagnostics-capable. If the manufacturer's diagnostics processes or software-supported test mechanisms generate error reports directly or indirectly linked with trailer operation, the trailer module must be disconnected from the leads to the trailer socket and a new diagnostic process initiated.

IMPORTANT!

F

Le montage du faisceau doit être effectué par un atelier spécialisé ou par une personne qualifiée en la matière. Avant le début des travaux, lire impérativement les instructions de montage dans leur intégralité. Après le montage du faisceau, joindre les instructions de montage aux documents du véhicule.

Un usage inapproprié ou des modifications du faisceau, ou des pièces qui le composent, entraînent l'expiration de tout droit à la garantie. Lors d'une conduite sans remorque ou porteur de charge, les adaptateurs utilisés doivent, le cas échéant, toujours être enlevés de la prise de courant. Sous réserve de modifications de constructions, équipement, couleurs ou erreur. Données et illustrations sous toute réserve.

Pour les remorques qui ne sont pas équipés avec feux anti-brouillard arrière, il devrait être installé.

Nous n'assumons aucune responsabilité ni garantie pour les modifications techniques et électroniques ayant été effectuées après la première mise en service du kit de connexion électrique par le constructeur automobile et ayant mené par exemple à des mauvais fonctionnements de la prise de remorque ou de sa périphérie.

Le module remorque ne contient pas de fonction diagnostic! Au cas où des processus de diagnostic définis par le fabricant ou des mécanismes de contrôle assistés par ordinateur devaient générer des messages d'erreur directement ou indirectement en rapport avec le fonctionnement de la remorque, il est impératif pour la prise de remorque de détacher le module remorque du groupe électrique et d'initier une nouvelle procédure de diagnostic.

IMPORTANTE!

I

L'installazione del kit elettrico deve essere effettuata da un'officina o da personale specializzato. Prima di iniziare tutti i lavori di montaggio, leggere da cima a fondo le istruzioni. Dopo aver installato il kit elettrico si prega di allegare le istruzioni di montaggio ai documenti di manutenzione del veicolo!

In caso di uso improprio o di modifiche del kit elettrico e delle componenti del medesimo, ogni diritto di garanzia decade. Durante la guida senza rimorchio o portacarichi, togliere sempre gli adattatori dalla presa di corrente. Con riserva di modifiche relative a costruzione, equipaggiamento, colore e salvo errori. Tutte le indicazioni e illustrazioni non sono vincolanti.

In caso di rimorchi non corredati di luce retronebbia, questa dovrebbe essere istallata.

Per le modiche tecniche ed elettroniche eseguite dopo la prima messa in funzione del kit elettrico da parte del costruttore del veicolo, e che portano, per esempio, a un malfun-zionamento della presa del rimorchio o della sua periferia, non ci assumiamo alcuna responsabilità!

Il modulo del rimorchio non è idoneo alla diagnosi! Nel caso in cui processi diagnostici o apparecchiature di prova controllate da software dovessero generare dei protocolli d'errore in rapporto diretto o indiretto con l'uso del rimorchio, si deve staccare il modulo del rimorchio dal conduttore per la presa del rimorchio, e avviare nuovamente la diagnosi!

¡IMPORTANTE!

E

El montaje del equipo eléctrico deberá llevarse a cabo en un taller especializado o por parte de una persona correspondientemente calificada. Antes de comenzar cualquier trabajo de montaje es imprescindible haberse leído las instrucciones de montaje por completo. ¡Después de haber realizado el montaje del equipo eléctrico deben adjuntarse las instrucciones de montaje a los documentos de servicio del vehículo!

En caso de una utilización inadecuada o de una modificación del equipo eléctrico o de los componentes incluidos respectivamente se extinguirá cualquier derecho de garantía. En caso de conducir sin remolque o sin portacargas deberán sacarse siempre del enchufe los adaptadores que hayan podido ser utilizados. Queda reservado el derecho de modificaciones con respecto a la construcción, el equipamiento, el color y de errores. Todas las informaciones y reproducciones se entienden sin compromiso.

Al tratarse de remolques sin luz antiniebla trasera, esta debería ser reequipada.

¡No asumiremos ninguna clase de garantía por modificaciones técnicas o electrónicas respectivamente que se lleven a cabo después de la primera puesta en funcionamiento del equipo eléctrico por parte del fabricante del vehículo y que puedan provocar por ejemplo un mal funcionamiento del enchufe del remolque o de los correspondientes componentes periféricos!

¡El módulo para el remolque no puede someterse a un diagnóstico! En caso de que los procesos de diagnóstico por parte del fabricante o que los mecanismos de comprobación asistidos por software generen informes de errores que estén directa o indirectamente relacionados con el servicio con remolque, deberá separarse el módulo para el remolque de los cables de conexión para el enchufe del remolque e iniciarse un nuevo proceso de diagnóstico!

BELANGRIJK!

NL

De inbouw van deze elektroset moet door een vakwerkplaats of door een overeenkomstig gekwalificeerde persoon gebeuren. Vóór aanvang van alle montagewerkzaamheden absoluut de montagehandleiding volledig doorlezen. Na inbouw van de elektroset dient de montagehandleiding bij de servicedocumenten van het voertuig te worden gelegd!

Bij ondeskundige toepassing of wijziging van de elektroset c.q. van de daarin zittende componenten vervalt elke aanspraak op fabrieksgarantie. Tijdens het rijden zonder aanhanger of ladingdrager moeten evtl. gebruikte adapters altijd uit de stekkerdoos worden verwijderd. Wijzigingen met betrekking tot constructie, uitvoering, kleur alsmede vergissing voorbehouden. Alle opgaven en afbeeldingen niet-bindend.

Bij aanhangers zonder mistachterlicht dient dit achteraf te worden gemonteerd.

Wij verlenen generlei fabrieksgarantie voor technische c.q. elektronische wijzigingen die na de eerste inbedrijfstelling van de elektroset door de voertuigfabrikant worden uitgevoerd en bijvoorbeeld leiden tot foutieve functies van de stekkerdoos van de aanhanger of diens periferie!

De aanhangermodule kan niet worden gediagnosticeerd! Mochten diagnoseprocessen van de kant van de fabrikant c.q. op software steunende testmechanismen foutprotocollen genereren die direct of indirect in verband staan met het gebruik van de aanhanger, dan dient de aanhangermodule te worden losgekoppeld van de kabelset voor de aanhangerstekkerdoos en dient het diagnoseproces nogmaals te worden gestart!

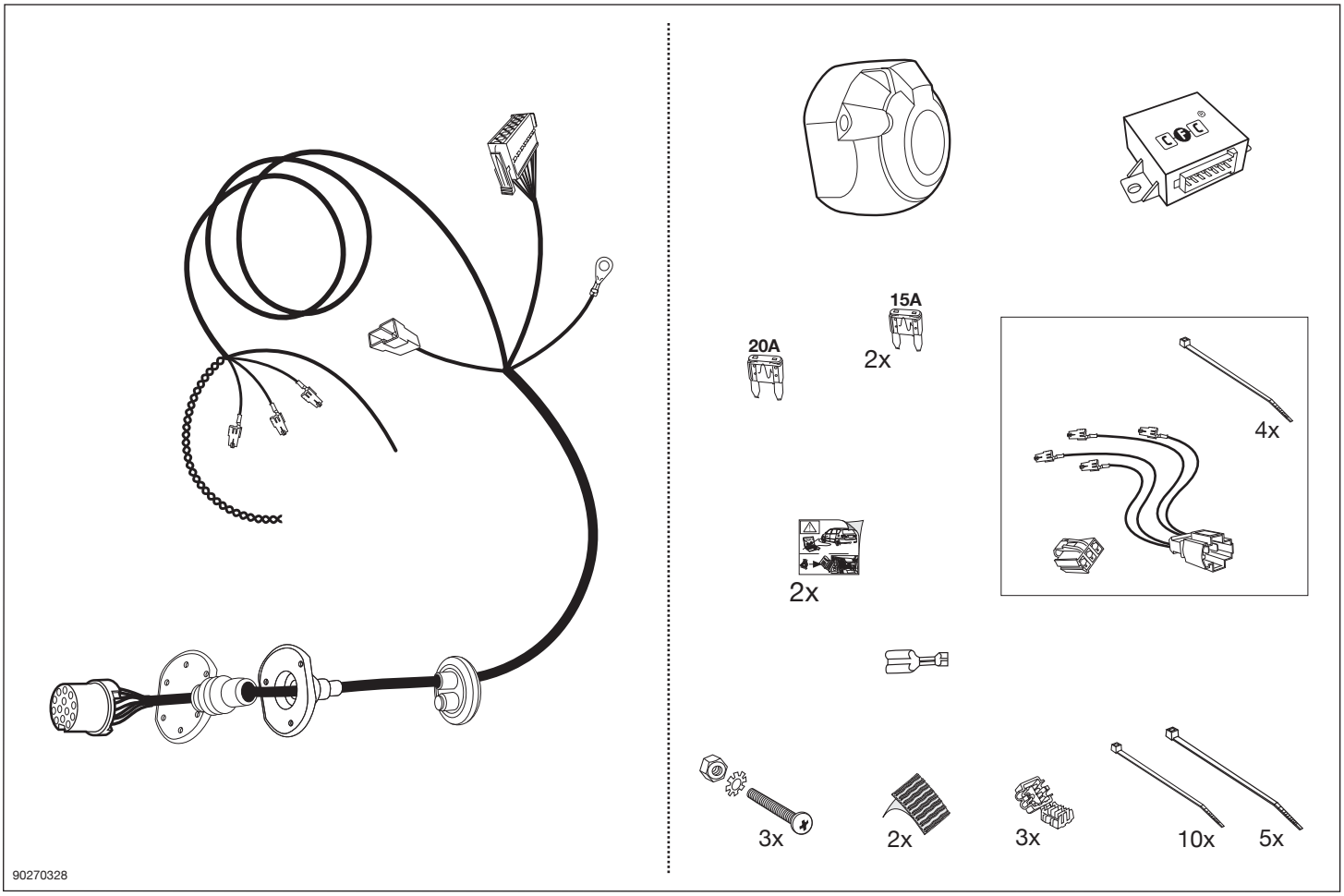
15A
20A
2x
4x
2x
3x
2x
3x
10x
5x
90270328

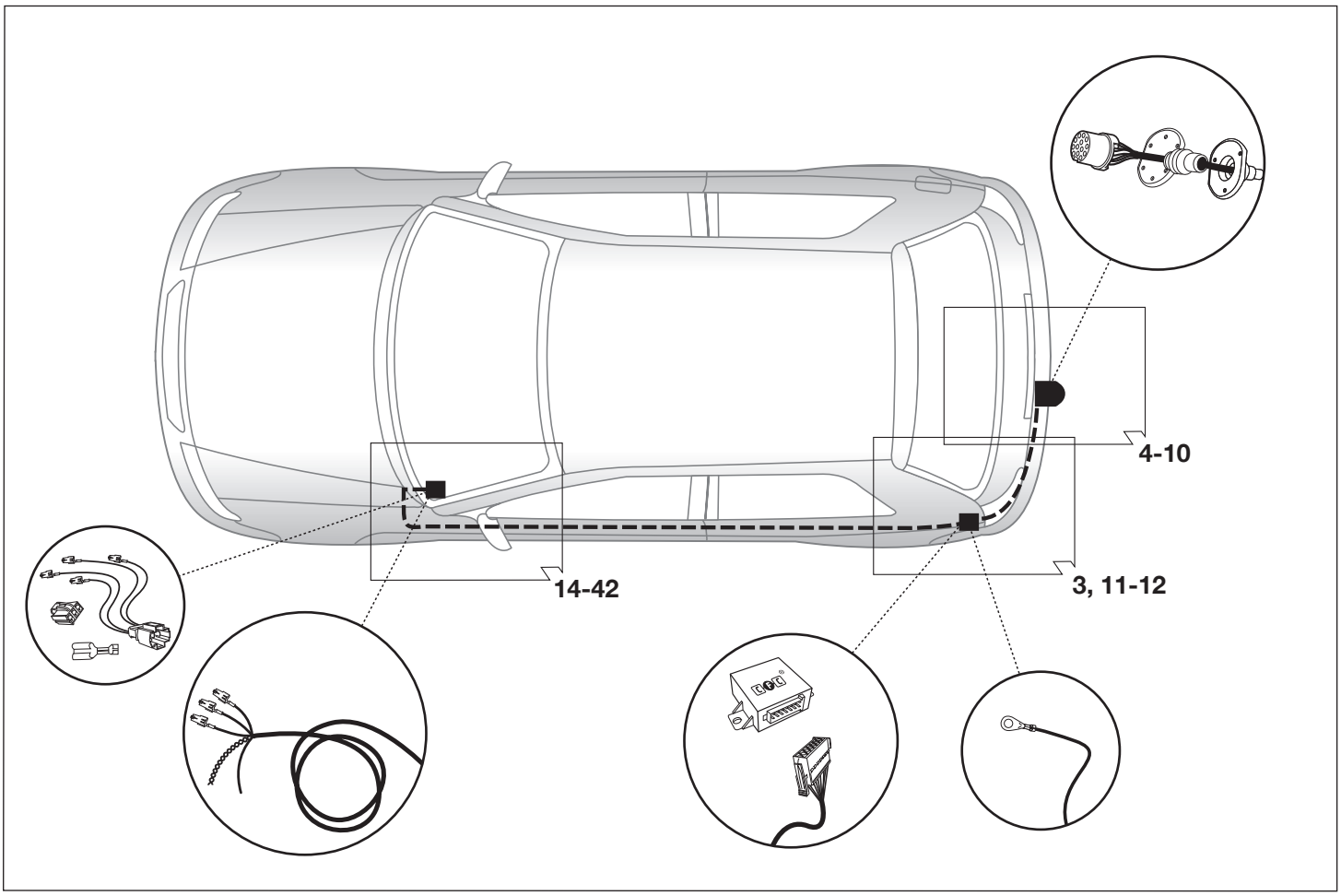
4-10
14-42
3, 11-12

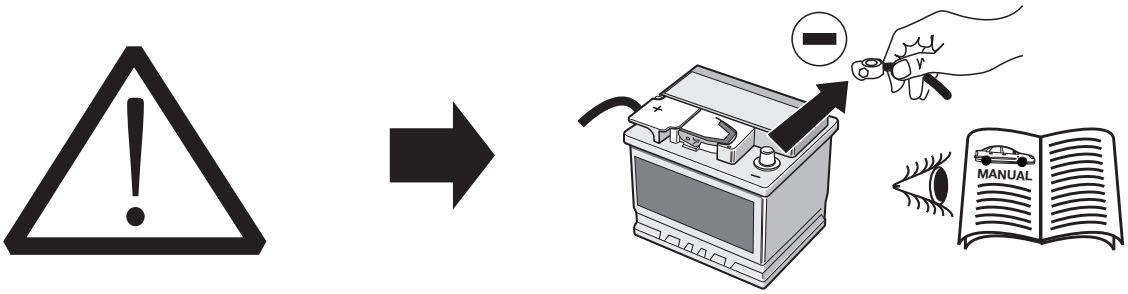

WICHTIG!

D

Um Störungen und Schäden am Bordnetz zu vermeiden, **muss** die Massepolklemme unbedingt **vor Beginn aller Arbeiten** von der Fahrzeugbatterie getrennt werden!

Insbesondere bei Arbeiten und Anschlüssen am CAN-Datenbus kann bei nicht abgeklemmter Batterie sowohl das Anhängermodul als auch das fahrzeugseitige Bordnetzsteuergerät beschädigt werden!

Bitte Herstellervorschriften beim Ab- und Anklemmen der Fahrzeugbatterie beachten!

90010216

IMPORTANT!

GB

In order to avoid malfunctions and damage to the vehicle's electrical system the earth terminal **must** be disconnected from the vehicle's battery **before starting work!**

Both the trailer module and the vehicle's control unit for the electrical system can be damaged during work on the CAN data bus connections if the battery is not disconnected!

Please pay attention to the manufacturer's instructions when disconnecting and reconnecting the vehicle's battery!

IMPORTANT!

F

Afin d'éviter tout dysfonctionnement ou endom-magement du circuit de bord, il est **indispensable** de débrancher la pince de masse de la batterie du véhicule **avant le début de toute opération!**

En particulier s'il s'agit de travaux et de branchements effectués sur le bus de données CAN, si la batterie n'est pas débranchée, le module remorque aussi bien que le dispositif de commande de circuit de bord du véhicule risquent d'être endommagés!

Veuillez respecter les directives du fabricant lors du branchement et du débranchement de la batterie du véhicule!

IMPORTANTE!

I

Per evitare disturbi e danni alla rete di distribuzione elettrica, l'espansione polare a massa **deve** essere assolutamente scollegata dalla batteria del veicolo **prima dell'inizio dei lavori!**

In particolare durante i lavori e gli allacciamenti al bus di dati CAN, se la batteria non è scollegata si possono danneggiare sia la centralina rimorchio, sia la centralina della rete di distribuzione elettrica del veicolo!

Attenersi alle indicazioni del costruttore per scollegare e ricollegare la batteria del veicolo!

¡IMPORTANTE!

E

¡Para evitar fallos y defectos en el sistema eléctrico de a bordo **es imprescindible** separar al terminal de puesta a tierra de la batería del vehículo **antes de realizar cualquier trabajo!**

¡Particularmente al realizar trabajos y conexiones al bus de datos CAN puede estropearse tanto el módulo para remolques como el regulador del sistema eléctrico de a bordo del vehículo si no se ha desconectado la batería!

¡Rogamos observar las instrucciones del fabricante al conectar y desconectar la batería del vehículo!

BELANGRIJK!

NL

Om storingen en schade aan de elektrische bedrading te vermijden **moet** de massapoolklem absoluut **vóór aanvang van alle werkzaamheden** worden losge-koppeld van de voertuigaccu!

Vooral bij werkzaamheden aan en aansluitingen op de CAN-databus kan zowel de aanhangermodule als de voertuigzijdige regeleenheid voor de elektrische installatie beschadigd worden, als de accu niet ontkoppeld is!

Fabrieksvoorschriften bij het vast- en loskoppelen van de voertuigaccu in acht nemen a.u.b.!

1

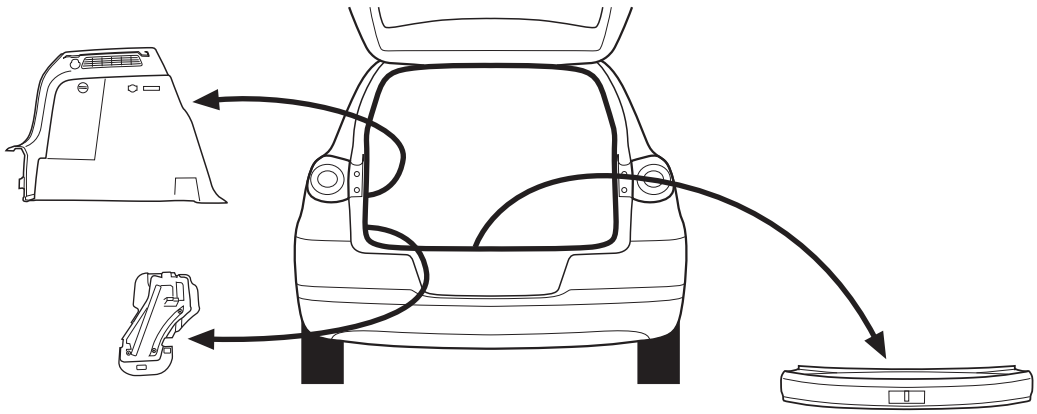

2

L

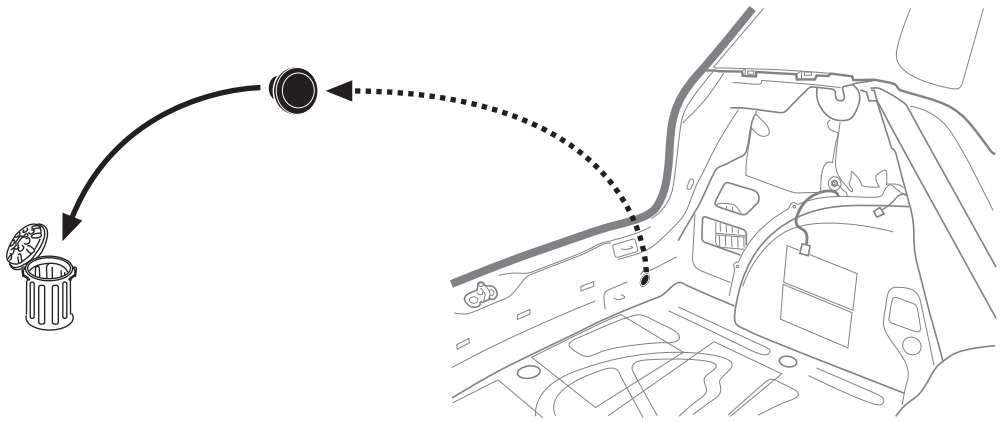

3

	GB	D	E	F	I	P	NL	DK	N	S	FIN	CZ	H	PL
BK	Black	Schwarz	Negro	Noir	Nero	Preto	Zwart	Sort	Svart	Svart	Musta	Černá	Fekete	Czarny
RD	Red	Rot	Rojo	Rouge	Rosso	Vermelho	Rood	Rød	Rød	Röd	Punainen	Červená	Piros	Czerwony
GN	Green	Grün	Verde	Vert	Verde	Verde	Groen	Grøn	Grønt	Grön	Vihreä	Zelená	Zöld	Zielony
OR	Orange	Orange	Naranja	Orange	Arancione	Laranja	Oranje	Orange	Orange	Orange	Oranssi	Oran•ová	Narancs	Pomarańczowy
VT	Violet	Violett	Violeta	Violet	Viola	Violeta	Violet	Violet	Fiolett	Violett	Violetti	Fialová	Ibolya	Fioletowy
PK	Pink	Pink	Pink	Rose	Rosa	Cor-de-Rosa	Paars	Pink	Pink	Rosa	Pinkki	Růžová	Rózsaszín	Różowy
BL	Blue	Blau	Azul	Bleu	Blu	Azul	Blauw	Blå	Blått	Blå	Sininen	Modrá	Kék	Niebeski
YL	Yellow	Gelb	Amarillo	Jaune	Giallo	Amarelo	Geel	Gul	Gult	Gul	Keltainen	•lutá	Sárga	Żółty
WT	White	Weiss	Blanco	Blanc	Bianco	Branco	Wit	Hvid	Hvitt	Vit	Valkoinen	Bílá	Fehér	Bialy
BR	Brown	Braun	Marrón	Brun	Marrone	Marrom	Bruin	Brun	Brunt	Brun	Ruskea	Hnědá	Barna	Brazowy
GY	Grey	Grau	Gris	Gris	Grigio	Cinzento	Grijs	Grå	Grått	Grå	Harmaa	•edá	Szürke	Szary

90500580

4

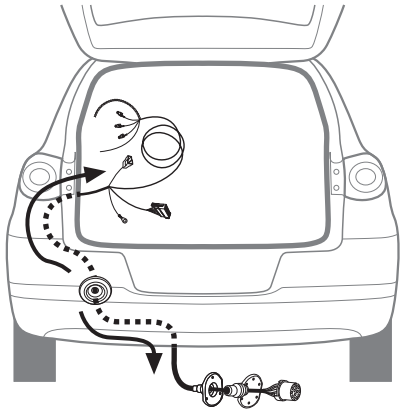

5

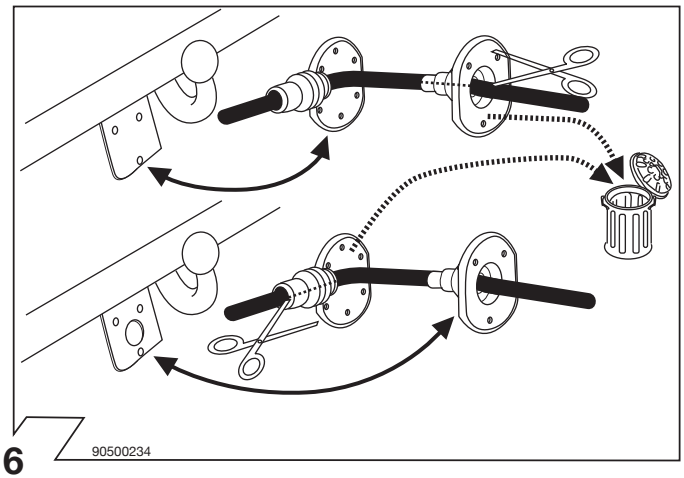

90500234

6

ISO 11446	Belegung der Steckdose / Maximale Ausgangsleistung Socket configuration / Maximum power output Correspondance des contacts de la prise / Puissance de sortie maximale Abbinamento della presa / Uscita di alimentazione massima Indeling van de stekkerdoos / maximaal uitgangsvermogen		
	1/L	BK/WT	21W
	2	WT	42W
1-8	3/31	BR	✕
	4/R	BK/GN	21W
	5/58-R	GY/RD	52W
STOP	6/54	BK/RD	63W
	7/58-L	GY/BK	52W
Reverse	8	BL/RD	42W
B+30	9	RD	240W
	10	YL	180W
10	11	YL/BR	✕
	12	✕	✕
9	13	RD/BR	✕

7

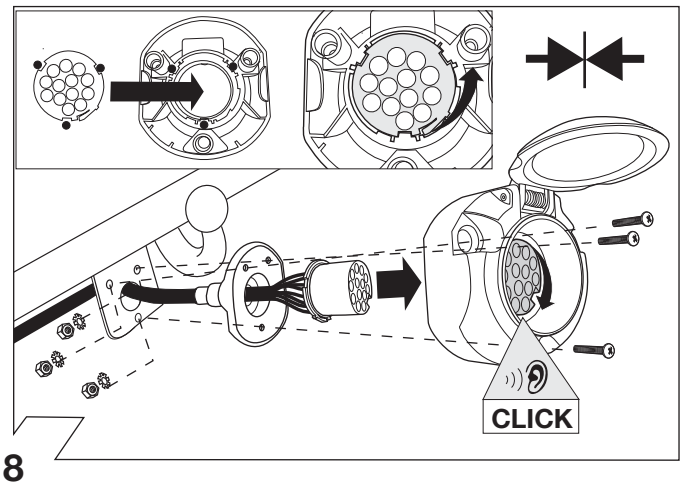

8

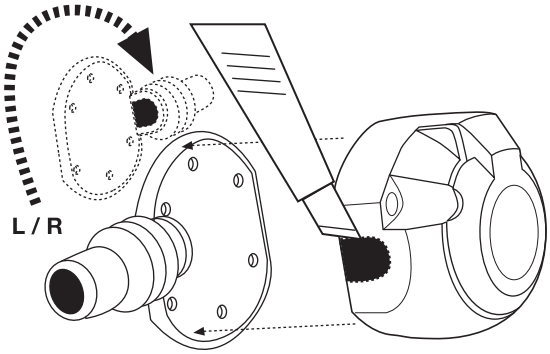

Ausgangsseite wählen
Choose direction

90500212

9

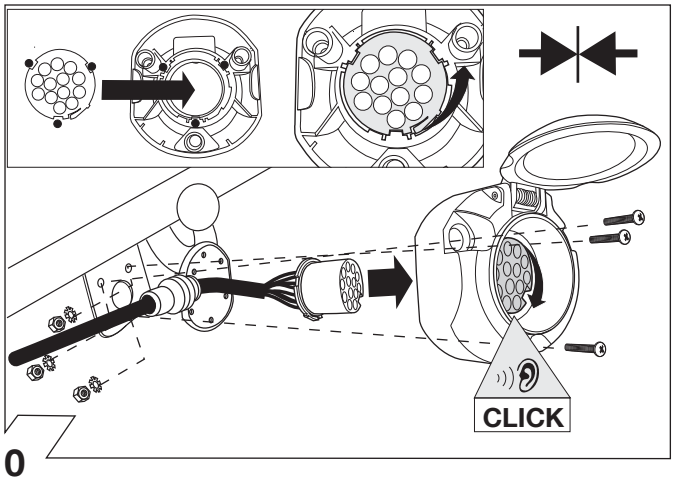
CLICK

10

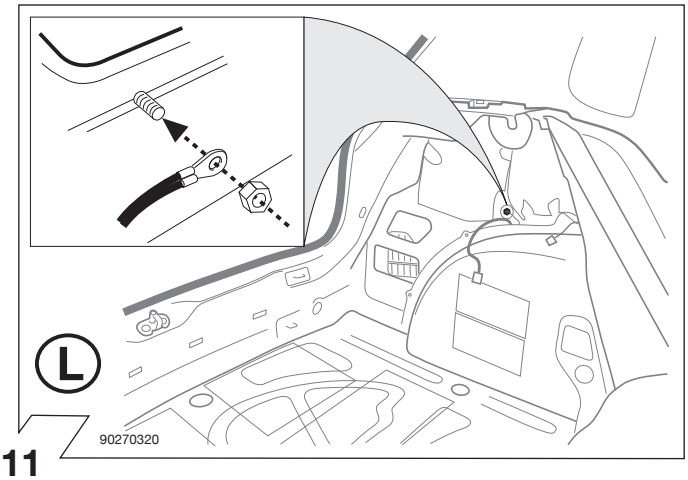
L
90270320

11

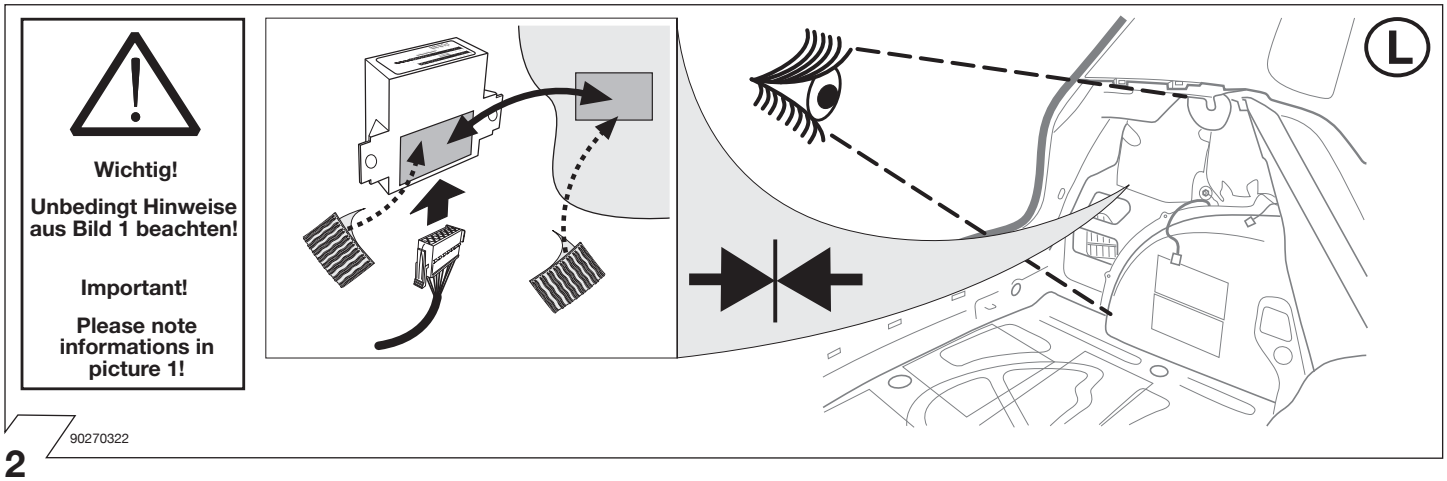
Wichtig!
Unbedingt Hinweise aus Bild 1 beachten!
Important!
Please note informations in picture 1!
L
90270322

12

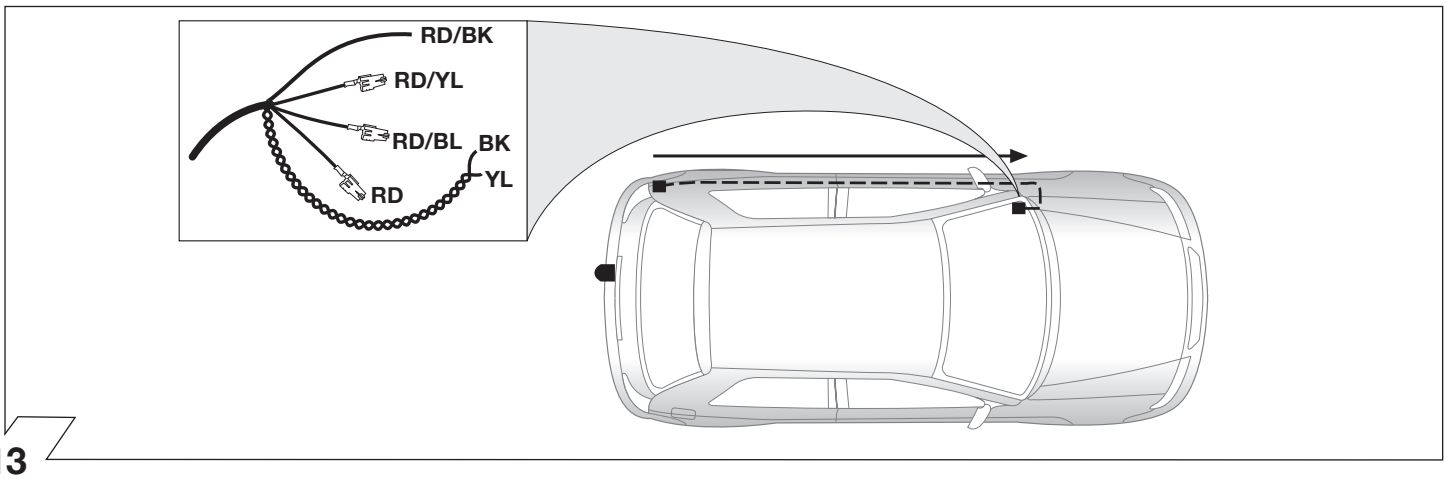
RD/BK
RD/YL
RD/BL
BK
YL
RD

13

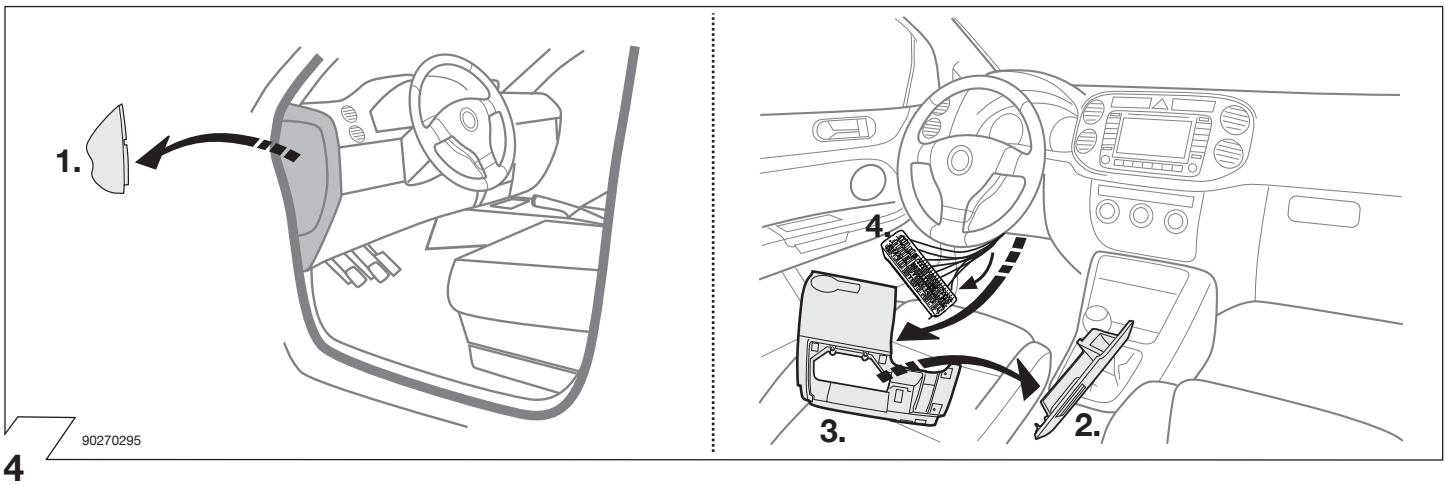
1.
90270295
4.
3.
2.

14

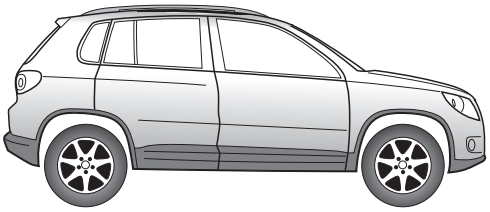

Tiguan **11/07 ➔**

➔ 2009 → **16 - 17**

2009 ➔ → **18 - 19**

15

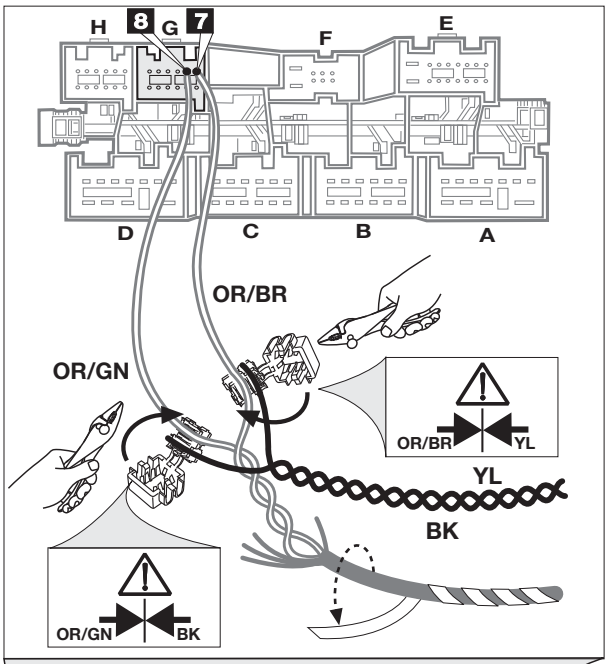

➔ 2009

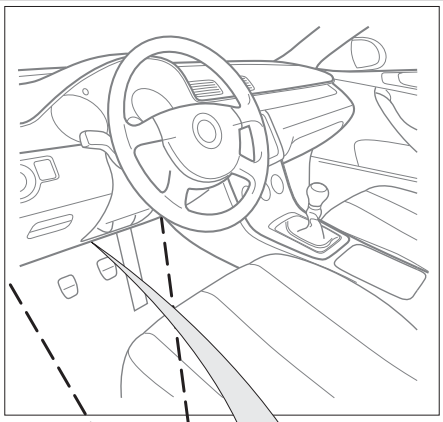

Wichtig!
Unbedingt Hinweise aus Bild 1 beachten!

Important!
Please note informations in picture 1!

CAN-Data Wire

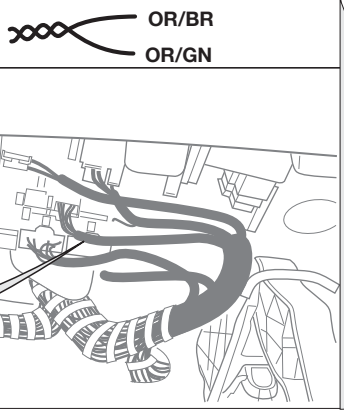

Bordnetzsteuergerät Position "G"
Steckgehäuse 12-polig (BK)
Kammern 7+8

Network control unit position "G"
12 pin connector (BK)
chambers 7+8

90270327

16

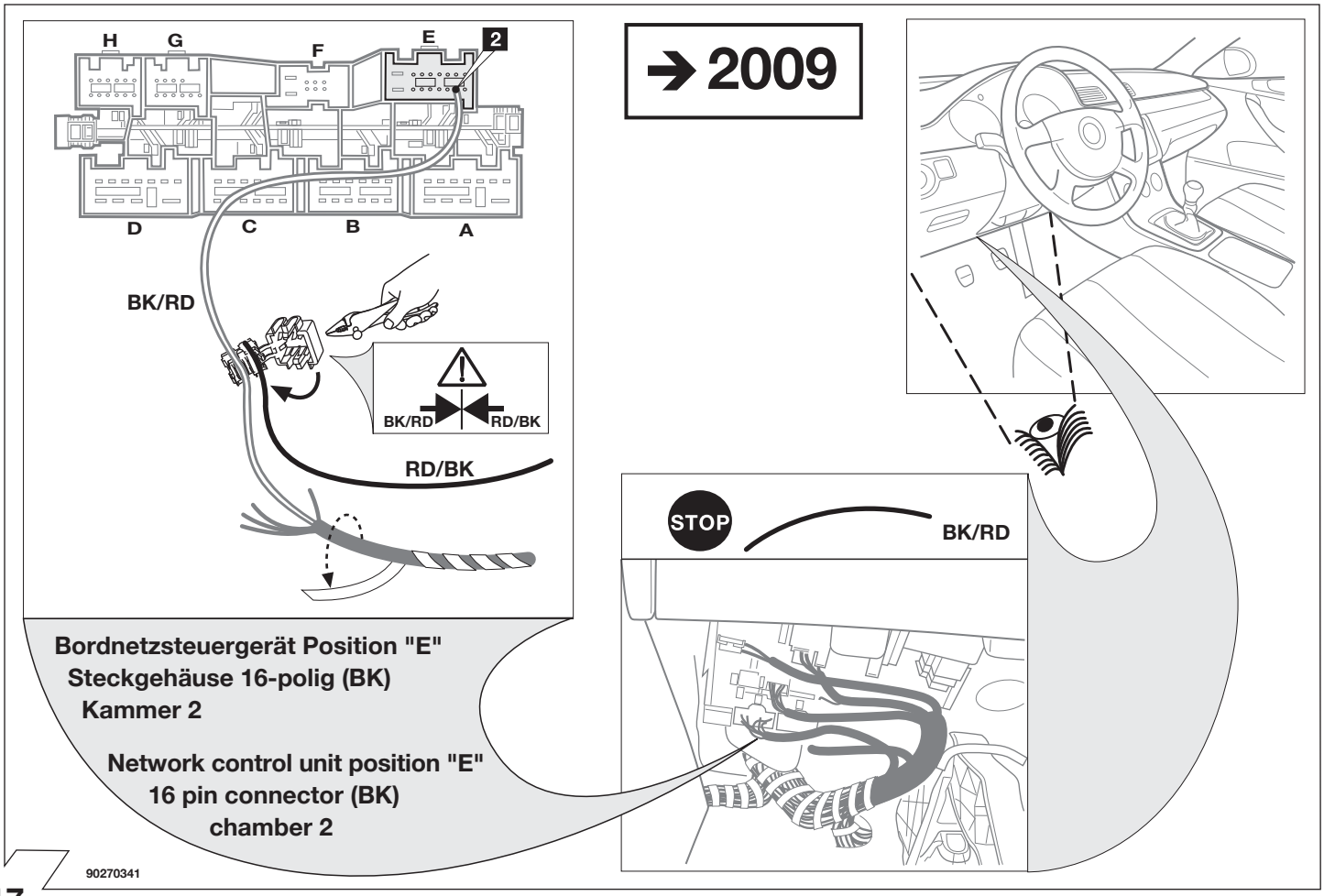
H
G
F
E
2
D
C
B
A
BK/RD
BK/RD
RD/BK
RD/BK
→ 2009
STOP
BK/RD
Bordnetzsteuergerät Position "E"
Steckgehäuse 16-polig (BK)
Kammer 2
Network control unit position "E"
16 pin connector (BK)
chamber 2
90270341

17

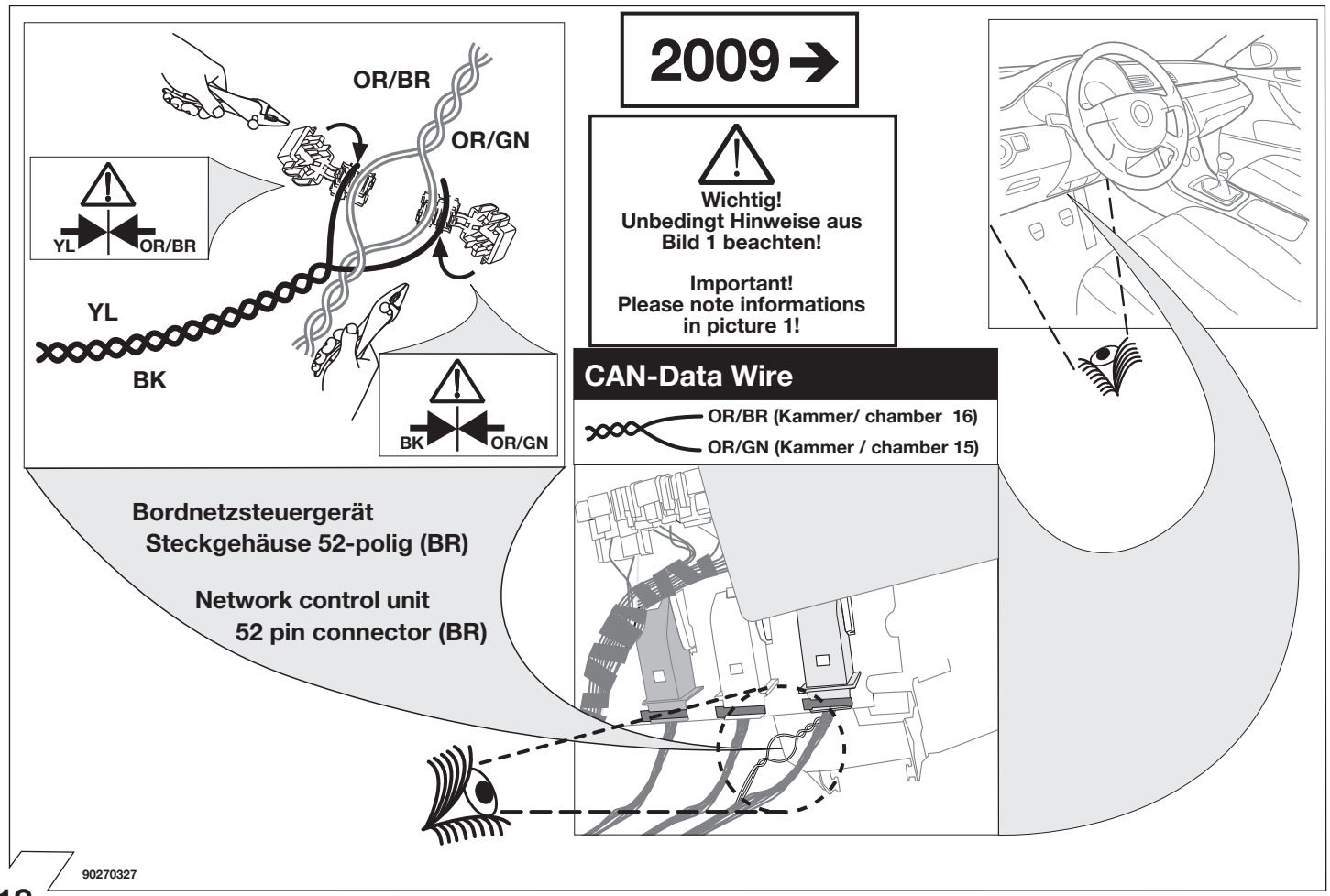
OR/BR
OR/GN
YL
OR/BR
YL
BK
BK
OR/GN
2009 →
Wichtig!
Unbedingt Hinweise aus
Bild 1 beachten!
Important!
Please note informations
in picture 1!
CAN-Data Wire
OR/BR (Kammer/ chamber 16)
OR/GN (Kammer / chamber 15)
Bordnetzsteuergerät
Steckgehäuse 52-polig (BR)
Network control unit
52 pin connector (BR)
90270327

18

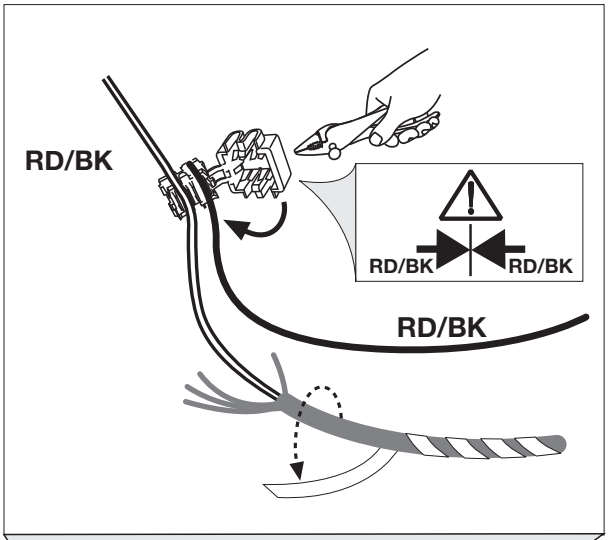

2009 ➔

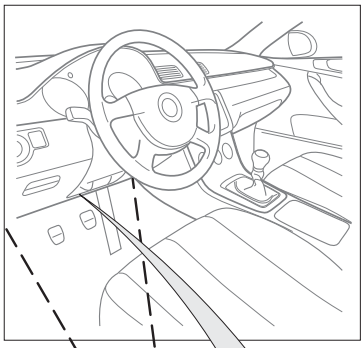

RD/BK Kammer 45
RD/BK chamber 45

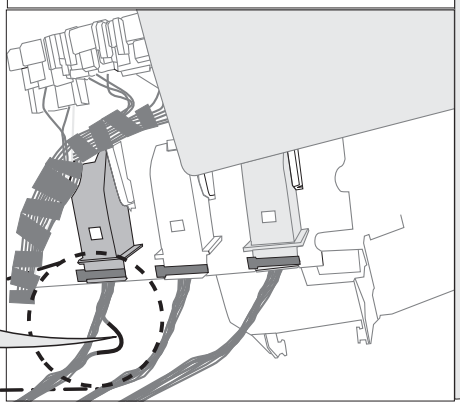

Bordnetzsteuergerät
Steckgehäuse 52-polig (BK)

Network control unit
52 pin connector (BK)

90270341

19

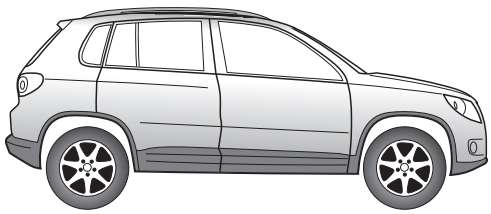

Tiguan **11/07 ➔**

➔ 07/10

21 - 31
41 - 60

08/10 ➔

32 - 60

20

Deckel von Sicherungskasten entfernen!
remove fuse box cover!

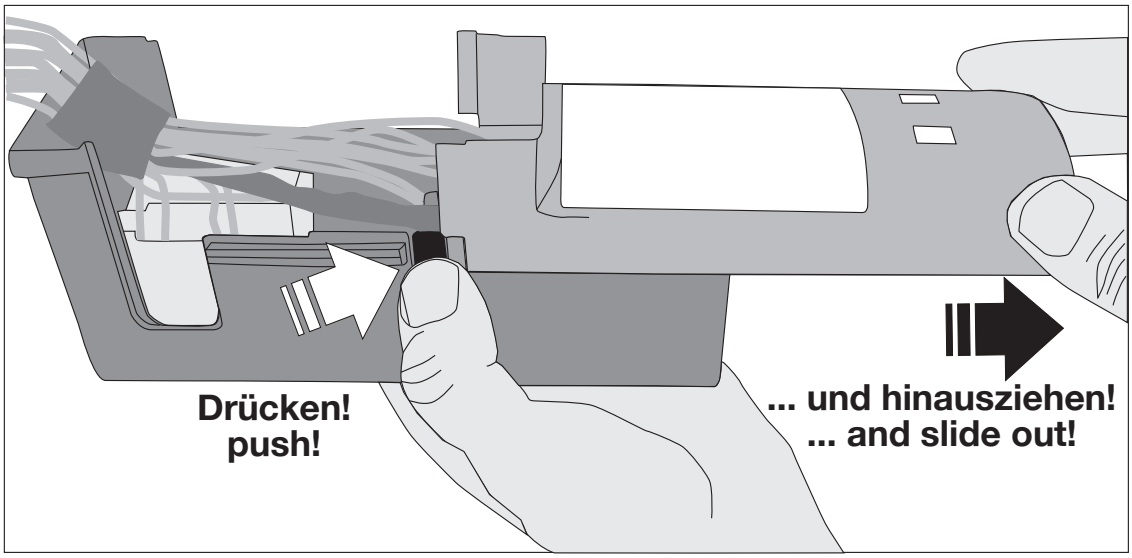

90220104

21

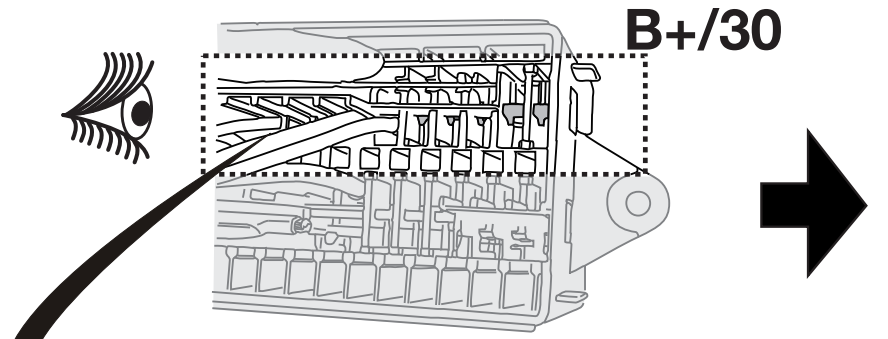

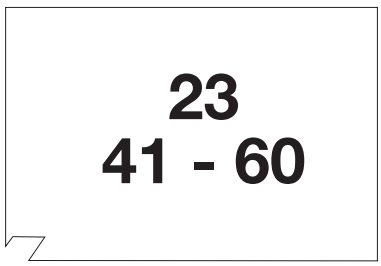

3 freie Steckplätze vorhanden?
3 unoccupied plug-in positions available?

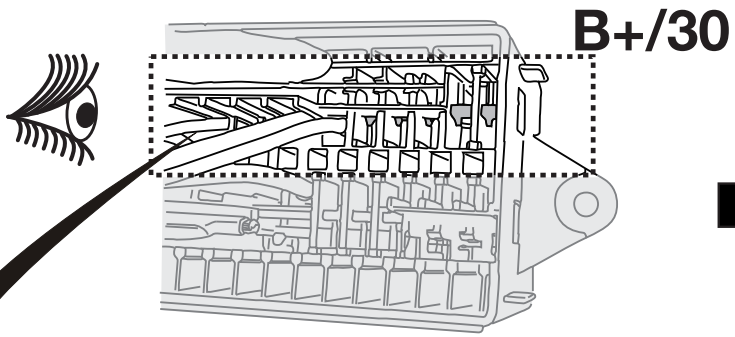

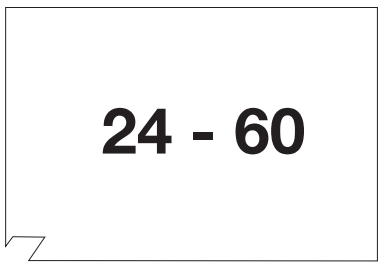

Weniger als 3 freie Steckplätze vorhanden?
less than 3 unoccupied plug-in positions available?

90270372

22

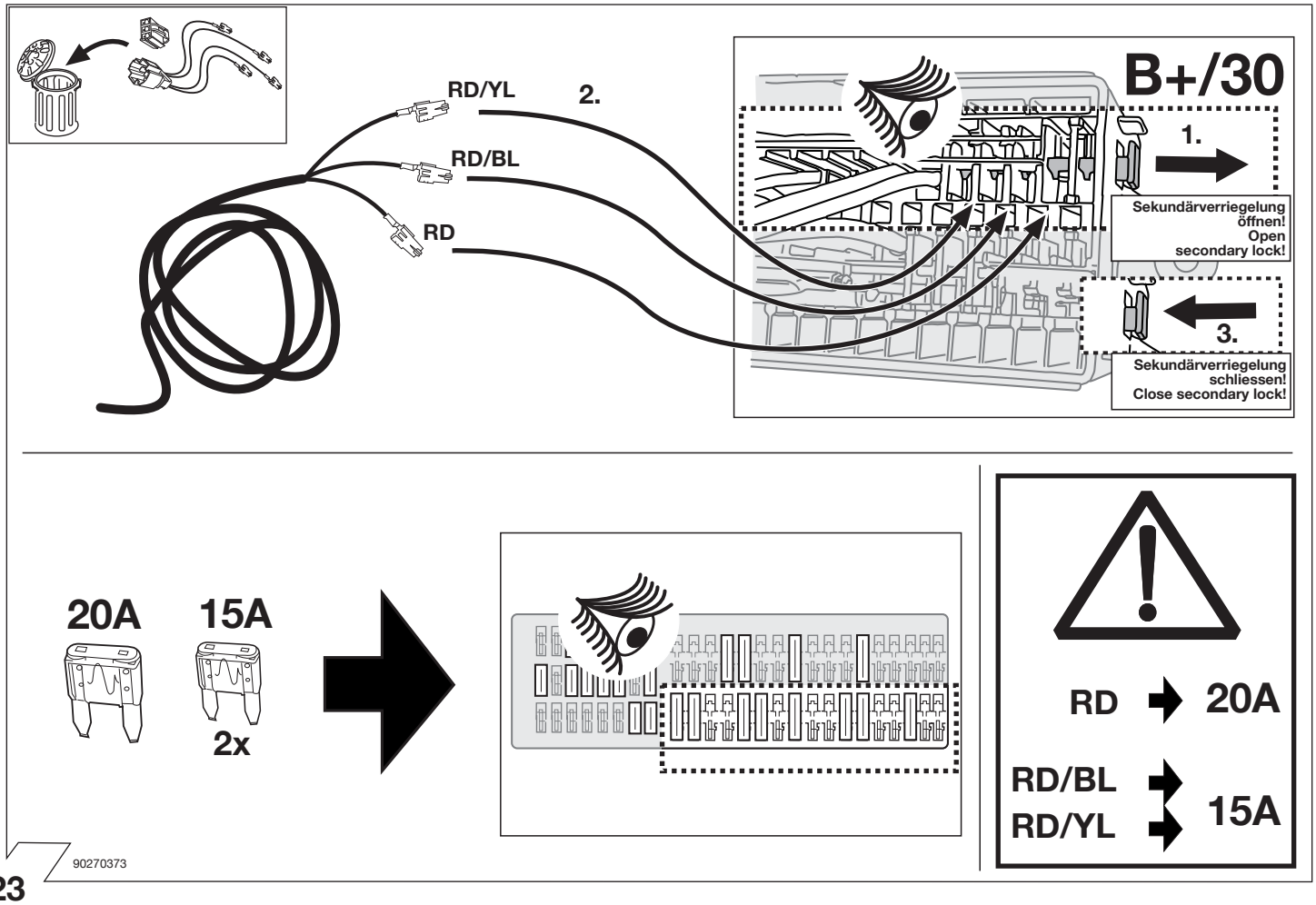
RD/YL
2.
RD/BL
RD
B+/30
1.
Sekundärverriegelung öffnen!
Open secondary lock!
3.
Sekundärverriegelung schliessen!
Close secondary lock!
20A
15A
2x
RD
20A
RD/BL
RD/YL
15A
90270373

23

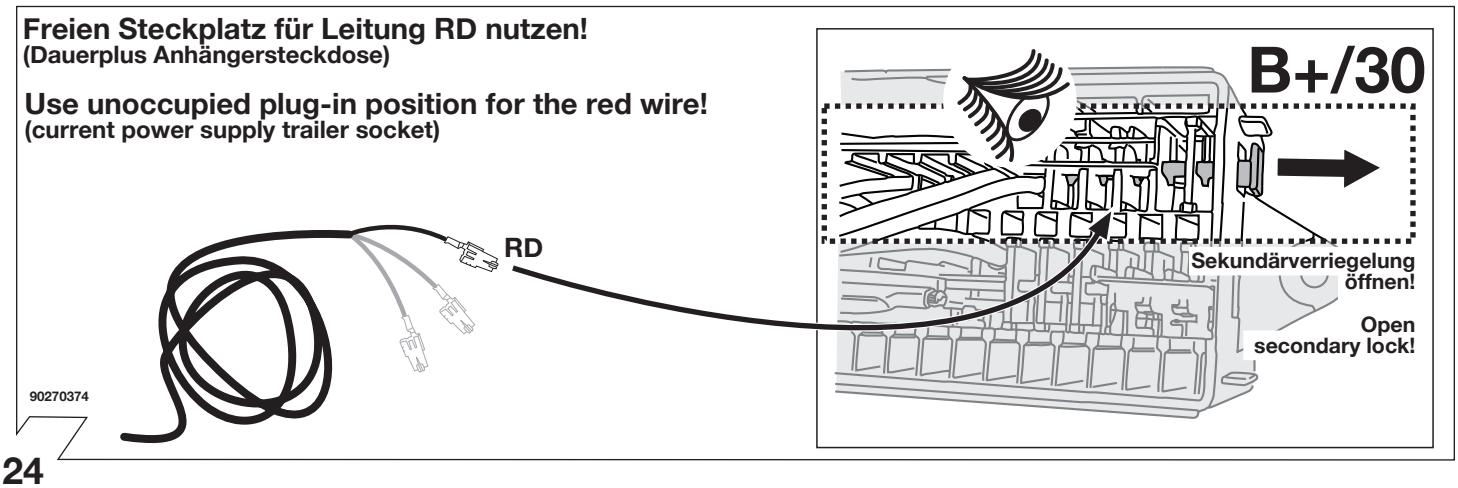
Freien Steckplatz für Leitung RD nutzen!
(Dauerplus Anhängersteckdose)
Use unoccupied plug-in position for the red wire!
(current power supply trailer socket)
RD
B+/30
Sekundärverriegelung öffnen!
Open secondary lock!
90270374

24

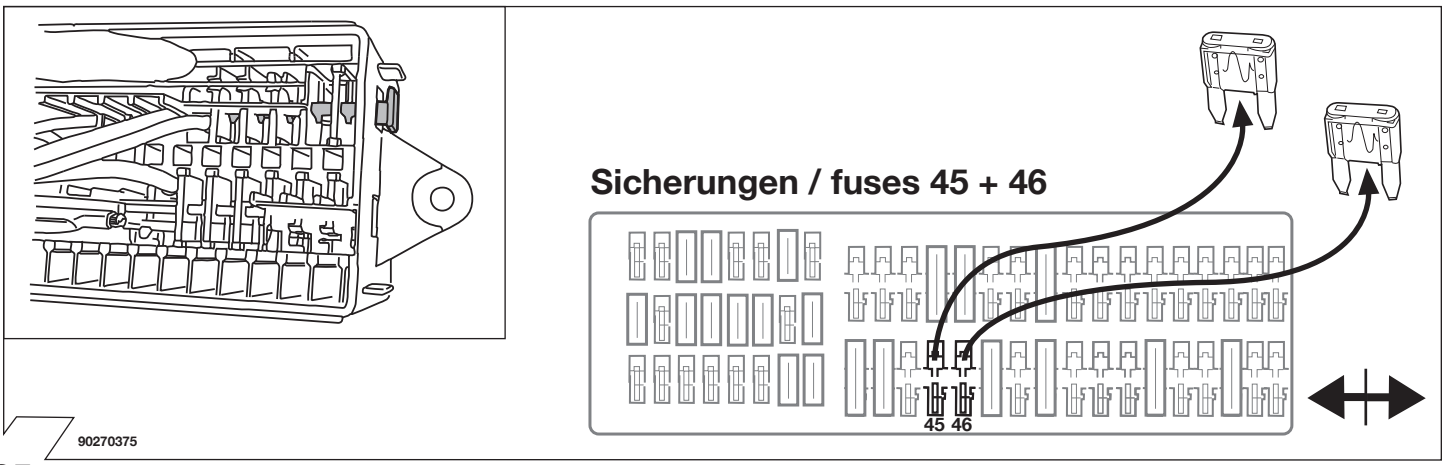
Sicherungen / fuses 45 + 46
45 46
90270375

25

2.

Einzelleitungen aus den Kammern 45 + 46 entnehmen!

Remove single wires out of chambers 45 + 46!

1.

Kammern/chambers 45 + 46

Einzelleitung von Kammer 45
Single wire out of chamber 45

3. 2. 1

3.

Einzelleitung von Kammer 46
Single wire out of chamber 46

90270376

26

RD/YL 2.5 mm² ➡ Kammer/chamber 46

RD/BL 2.5 mm² ➡ Kammer/chamber 45

RD/YL 2.5 mm²

RD/BL 2.5 mm²

90270377

27

Freie Sicherungssteckplätze suchen!

Locate unoccupied fuse plug-in positions!

1.

Sekundärverriegelung schliessen!

Close secondary lock!

3.

RD/YL

RD/BL

RD/YL 1.5 mm²

RD/BL 1.5 mm²

2.

RD/YL 1.5 mm² → Farbgleich in freie Kammern stecken!

Connect equal colours into fuse chambers!

RD/BL 1.5 mm² → Farbgleich in freie Kammern stecken!

Connect equal colours into fuse chambers!

90270378

28

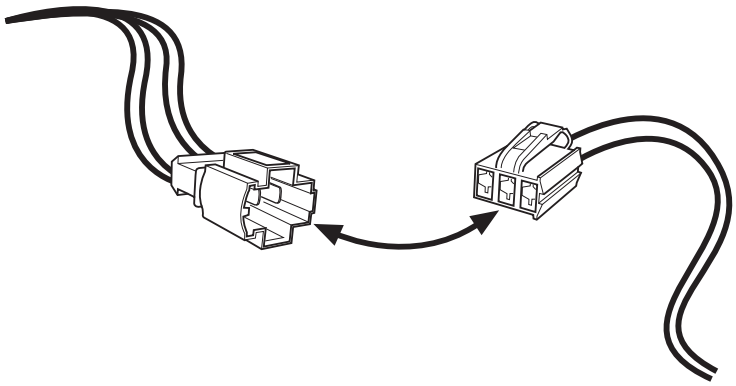

90270379

29

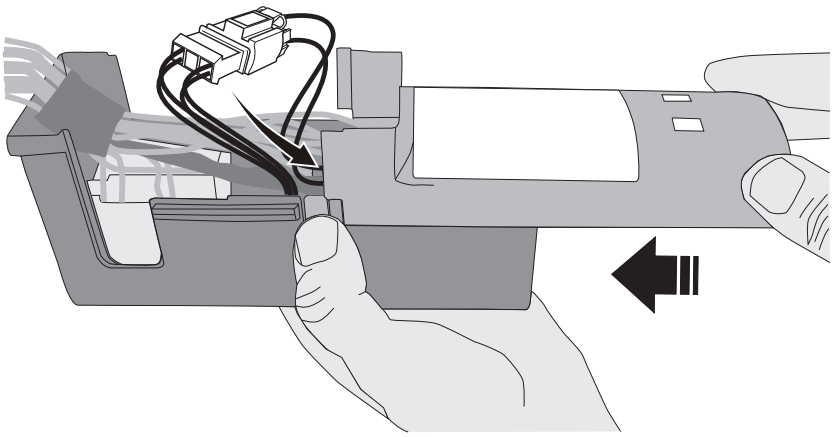

90270380

30

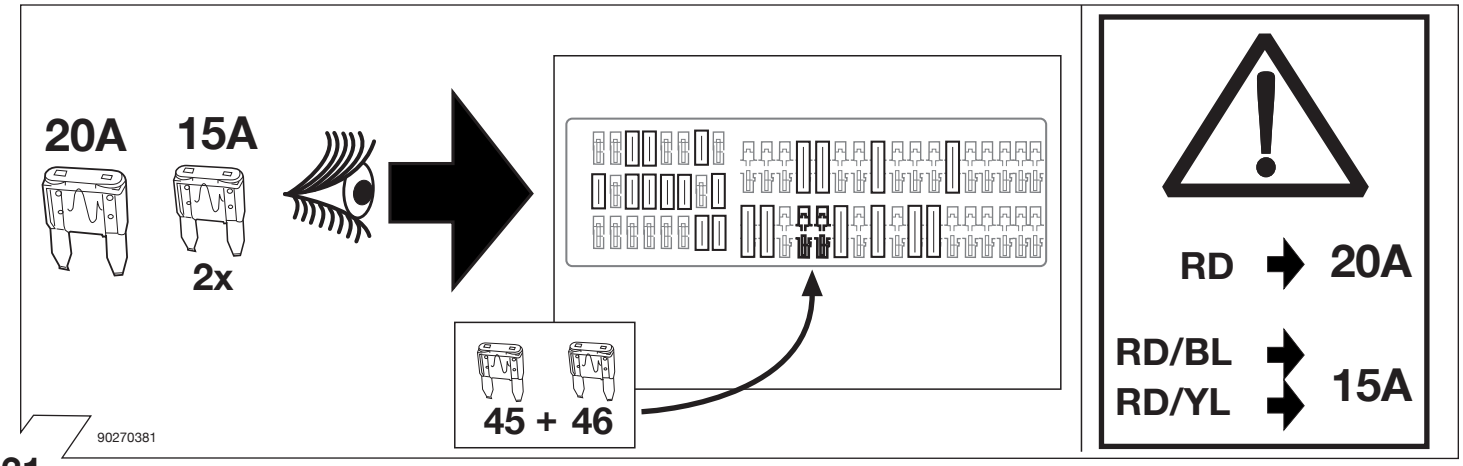
20A
15A
2x
45 + 46
90270381
RD
20A
RD/BL
RD/YL
15A

31

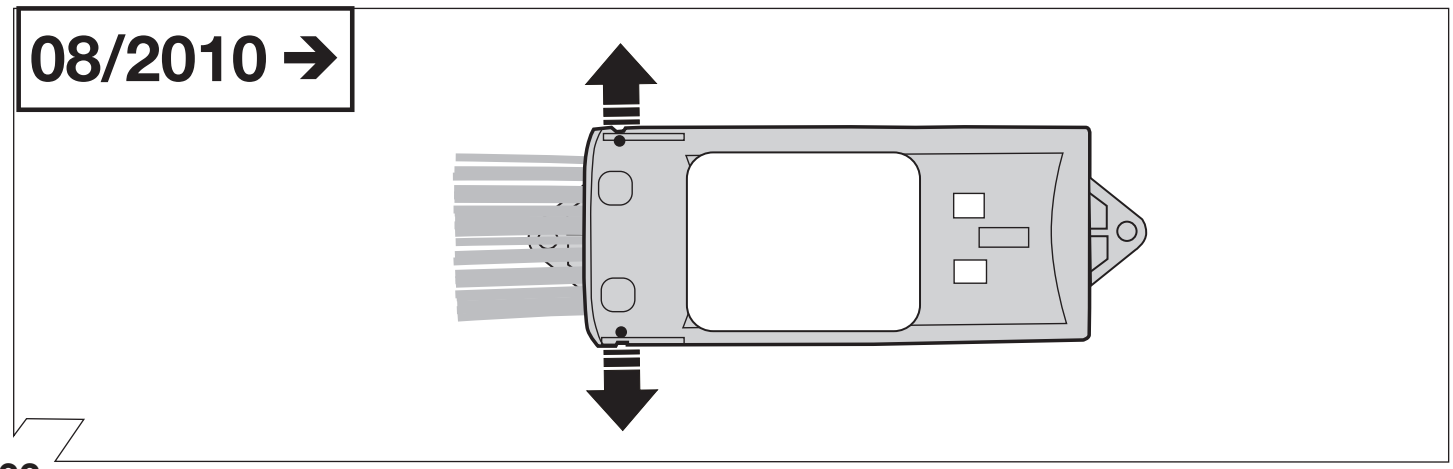
08/2010 ➔

32

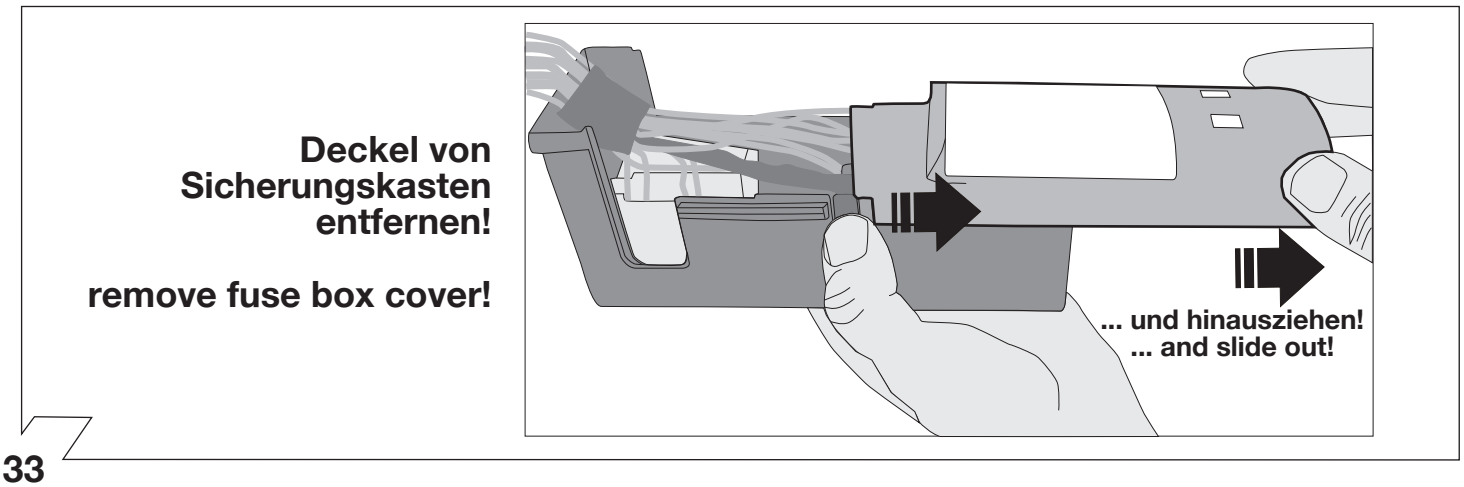
Deckel von
Sicherungskasten
entfernen!
remove fuse box cover!
... und hinausziehen!
... and slide out!

33

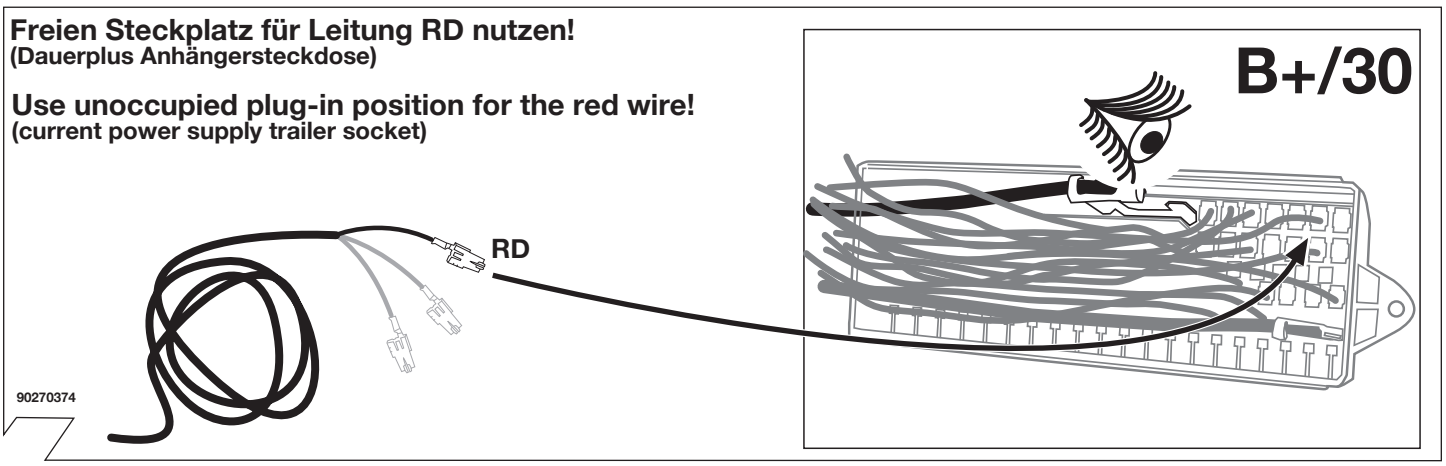
Freien Steckplatz für Leitung RD nutzen!
(Dauerplus Anhängersteckdose)
Use unoccupied plug-in position for the red wire!
(current power supply trailer socket)
RD
B+/30
90270374

34

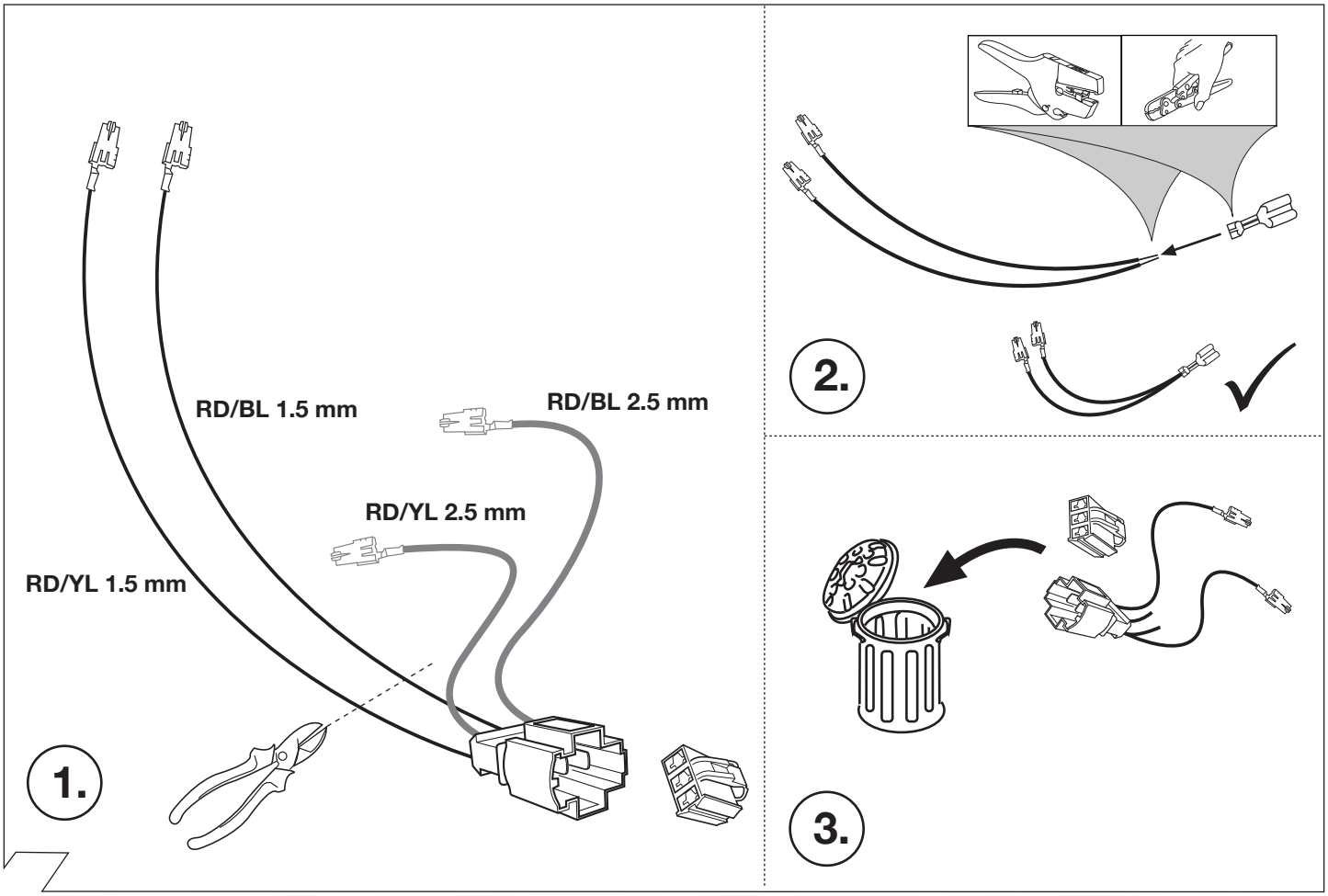
RD/BL 1.5 mm
RD/BL 2.5 mm
RD/YL 2.5 mm
RD/YL 1.5 mm
1.
2.
3.

35

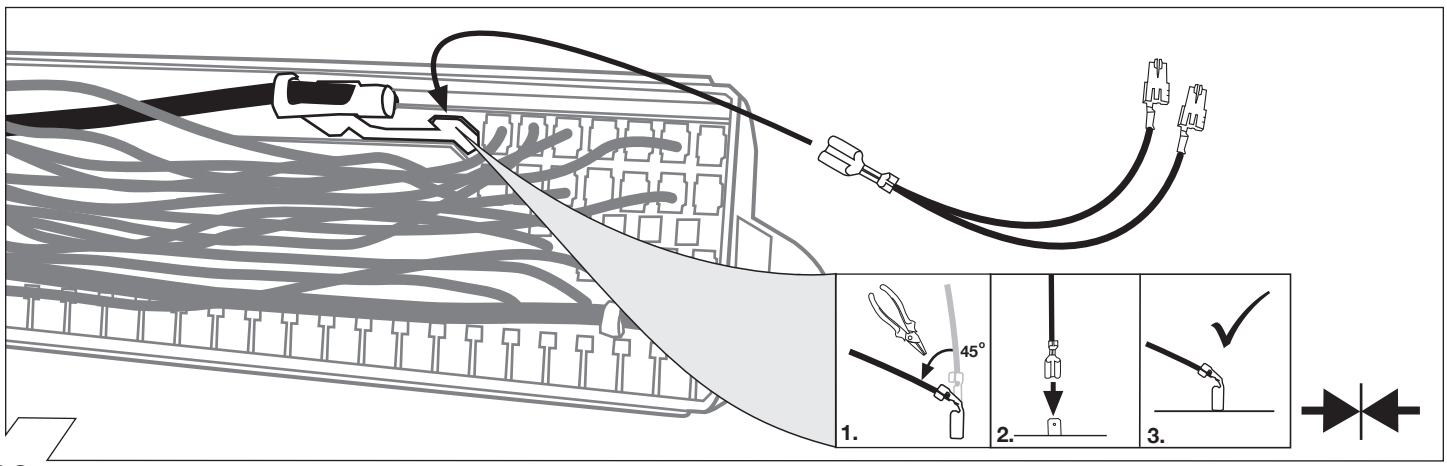
45°
1.
2.
3.

36

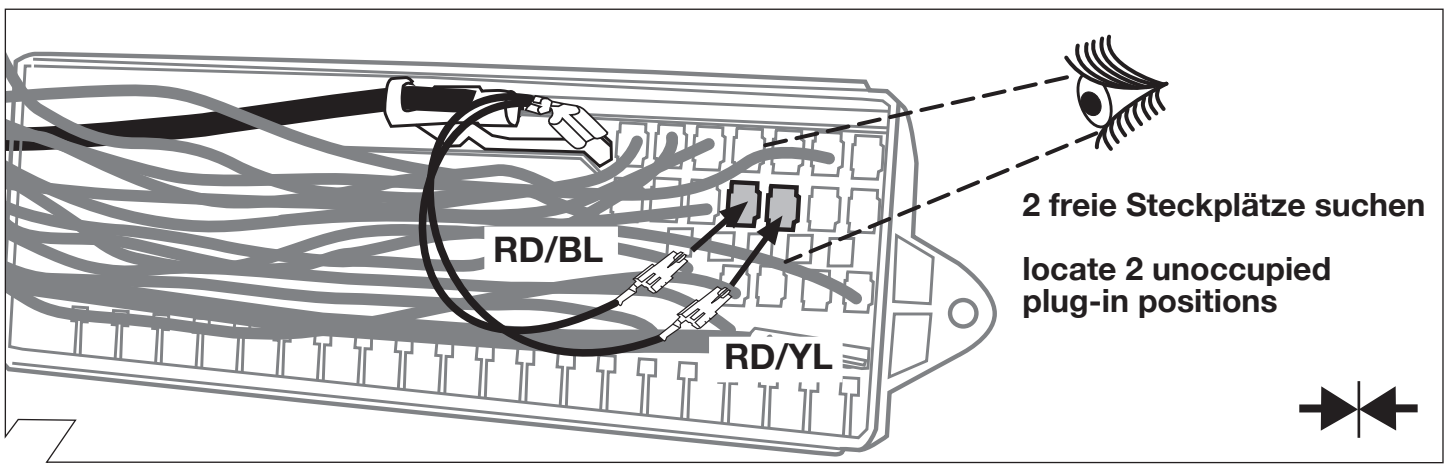
RD/BL
RD/YL
2 freie Steckplätze suchen
locate 2 unoccupied plug-in positions

37

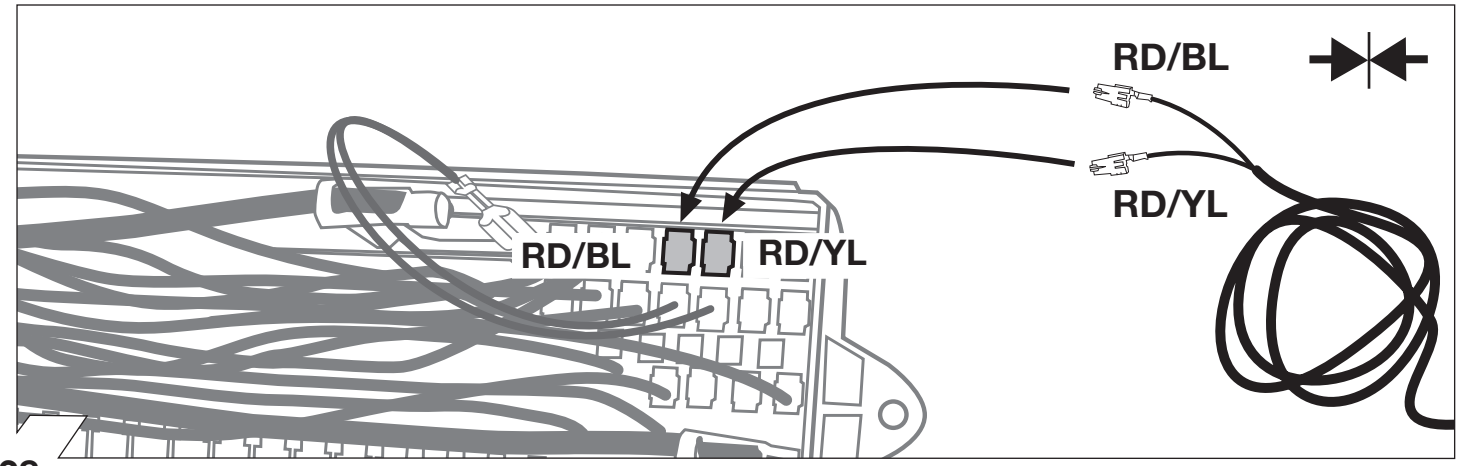

38

Deckel von Sicherungskasten schliessen!

close fuse box cover!

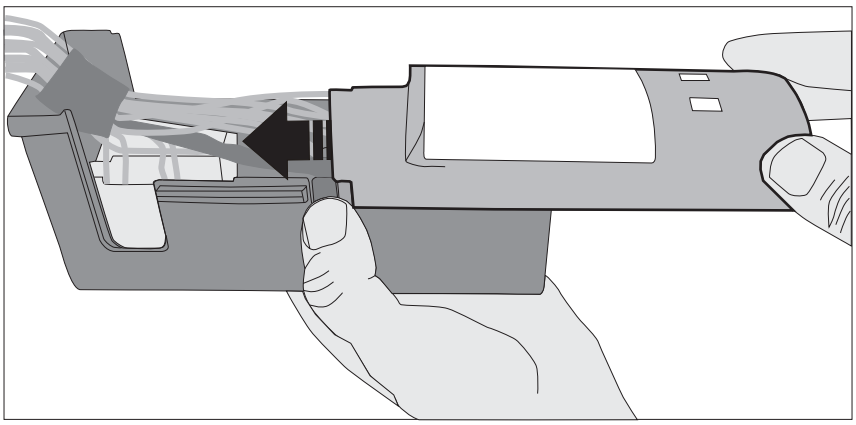

39

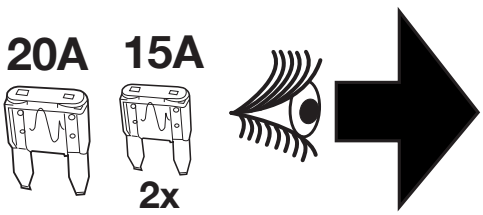

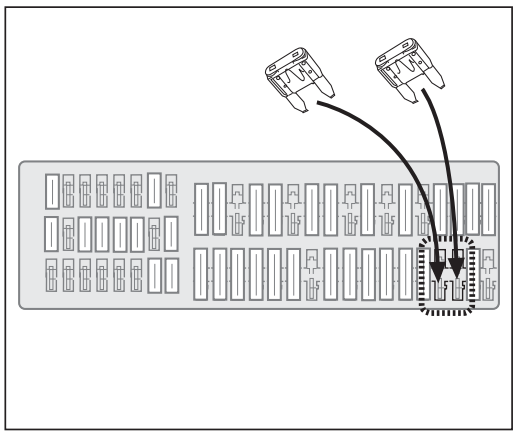

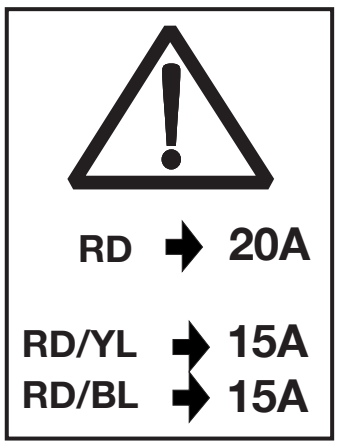

40

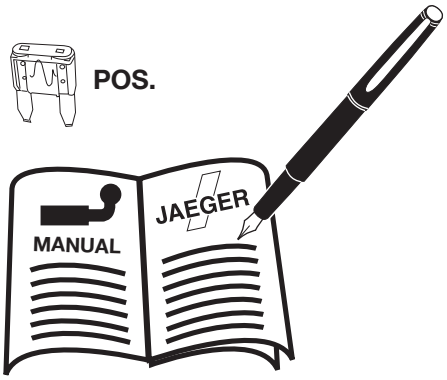

90270325

RD/YL RD/BL RD	POS.
RD/YL 15A	.....
RD/BL 15A	.....
30+ RD 20A	.....

41

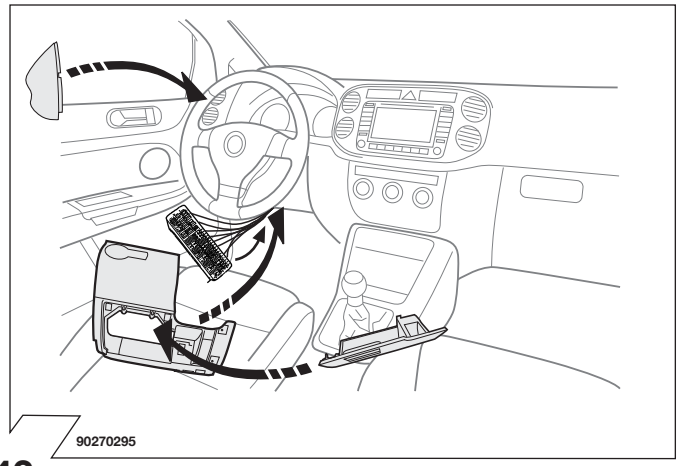

42

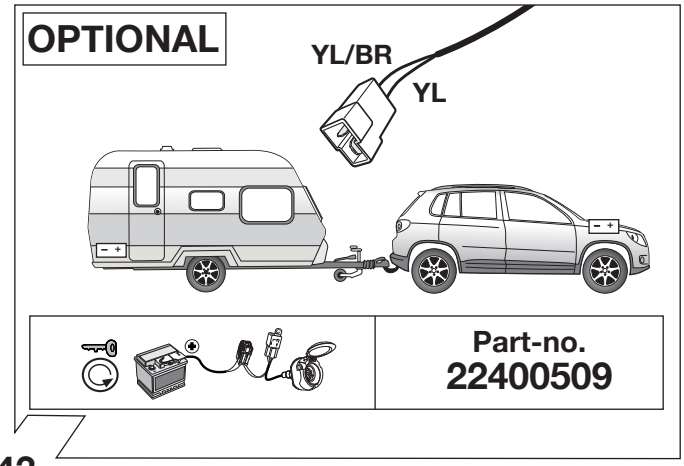

43

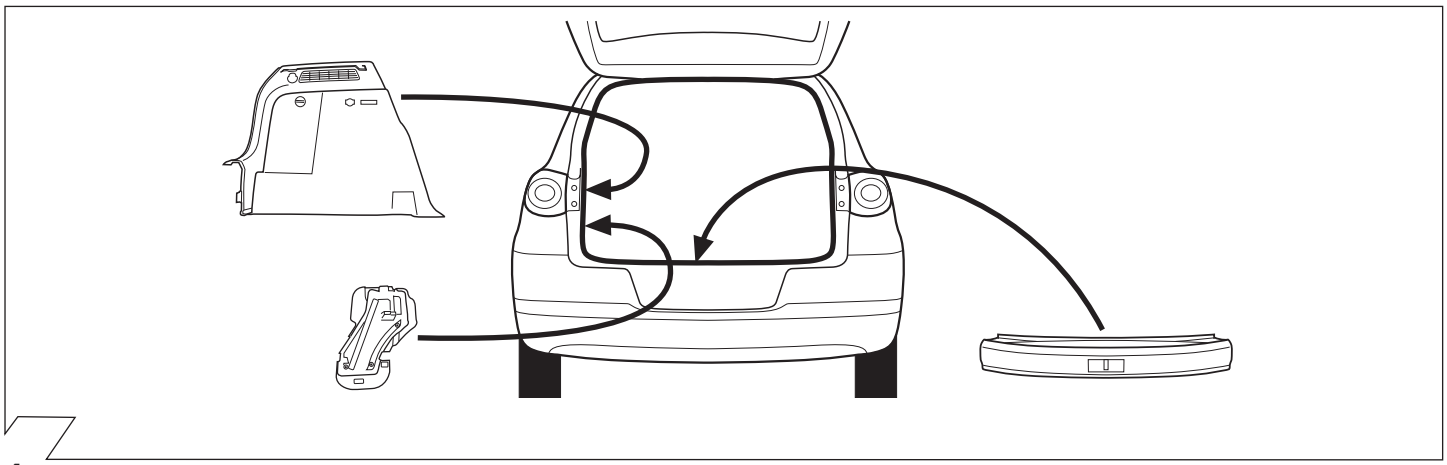

44

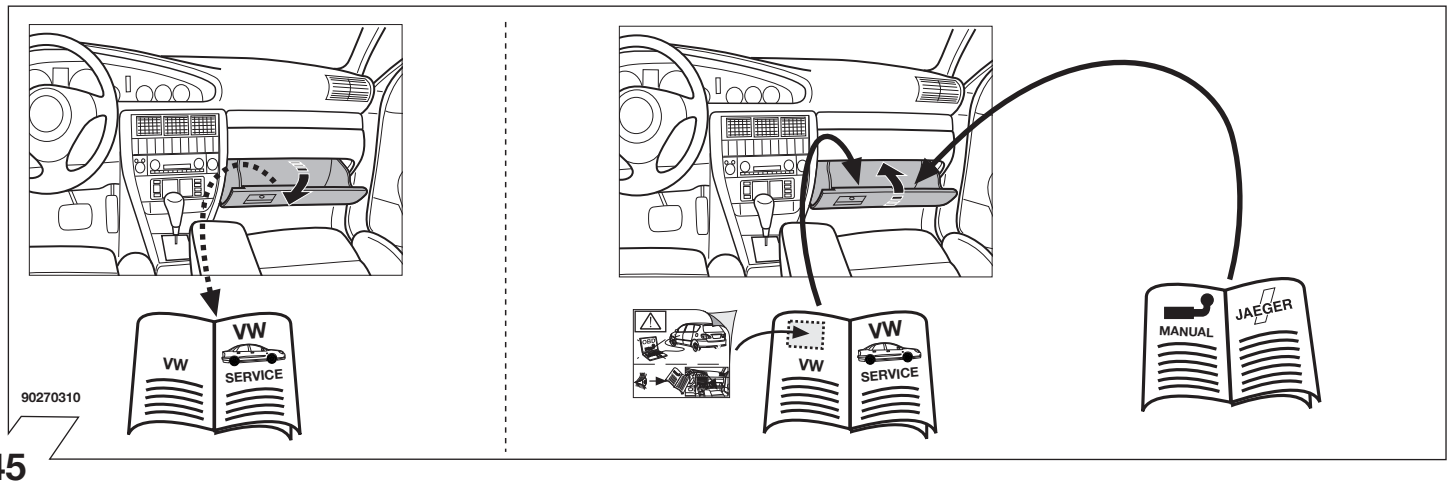

45

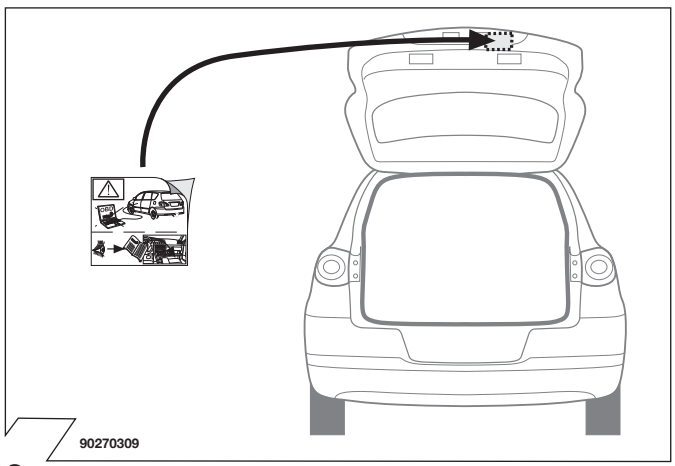

46

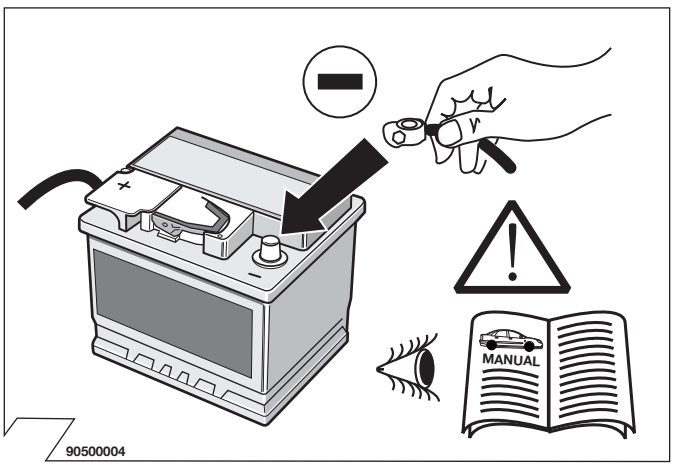

47

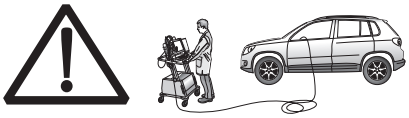

	→ 2009	2009 → 07/10	08/10 →
Codierung Steuergerät	Seite 20-21	22-23	24-25
Code Control unit	page 20-21	22-23	24-25
Codage dispositif de commande	page 20-21	22-23	24-25
Codifica dispositivo di controllo	pagina 20-21	22-23	24-25
Bedieningsapparaat coderen	pagina 20-21	22-23	24-25
Contralor de codificacion	pagina 20-21	22-23	24-25

48

D

Folgende Beleuchtungsfunktionen des Anhängers werden nicht bei allen Zugfahrzeugen mit Tagesfahrlichtschaltung unterstützt:

- **Schlussleuchten**
- **Begrenzungsleuchten**
- **Kennzeichenbeleuchtung**

Zur Aktivierung dieser Funktionen muss Stand- oder Abblendlicht eingeschaltet werden!

I

Le seguenti funzioni per l'illuminazione del rimorchio non sono supportate da tutte le motrici con circuito di luci diurne:

- **luci posteriori**
- **luci d'ingombro**
- **illuminazione targa**

Per attivare queste funzioni devono essere accese le luci di posizione o gli anabbaglianti!

GB

The following lamp functions for the trailer are not supported by all towing vehicles with DRL circuit:

- **Rear lights**
- **Side lights**
- **Numberplate lights**

The parking lights or dimmed headlights must be switched on to activate this function!

NL

De volgende verlichtingsfuncties van de aanhanger worden niet bij alle trekkende voertuigen met daglichtschakeling ondersteund:

- **Achterlichten**
- **Spatbordlampen**
- **Kentekenverlichting**

Ter activering van deze functies moet parkeer- of dimlicht worden ingeschakeld!

F

Les fonctions d'éclairage suivantes de la remorque ne sont pas activables s ur tous les véhicules de traction équipés de feux de circulation de jour:

- **Feux arrières**
- **Feux d'encombrement**
- **Éclairage de la plaque minéralogique**

Pour activer ces fonctions, les feux de position ou de croisement doivent être allumés!

E

No todos los vehículos tractores con conmutación de luz de marcha diurna ofrecen un soporte para las siguientes funciones de iluminaición del remolque:

- **Luces traseras**
- **Luces de gálibo**
- **Iluminación de la matrícula**

¡Para activar estas funciones deberán encenderse las luces de posición o las luces de cruce!

49

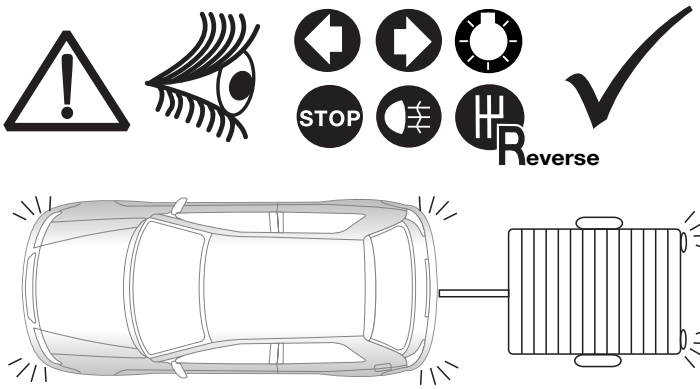

90500507

50

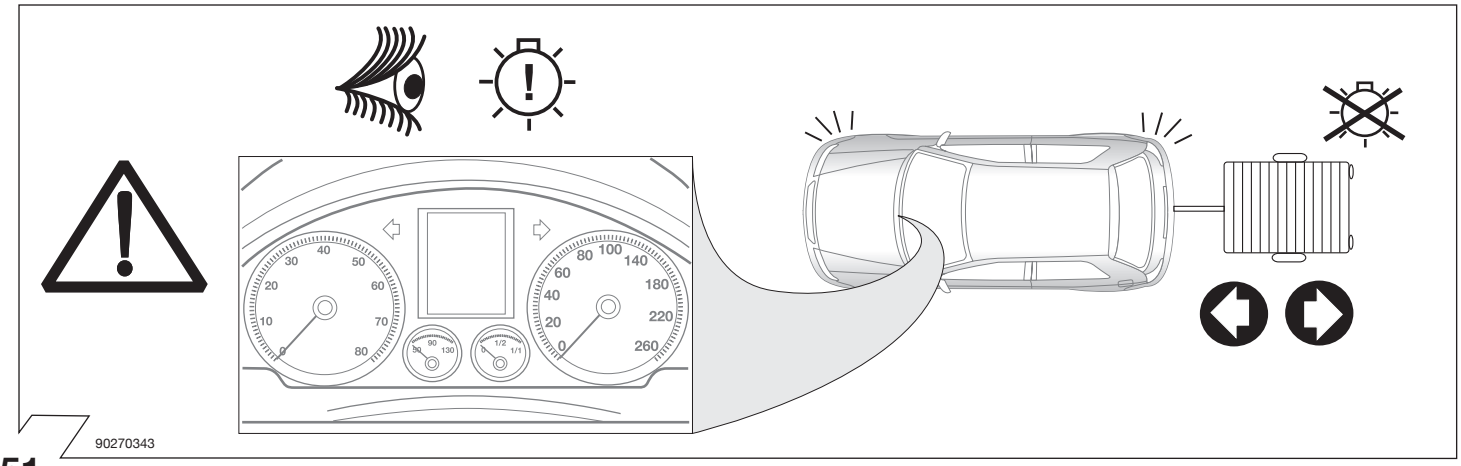
90270343

51

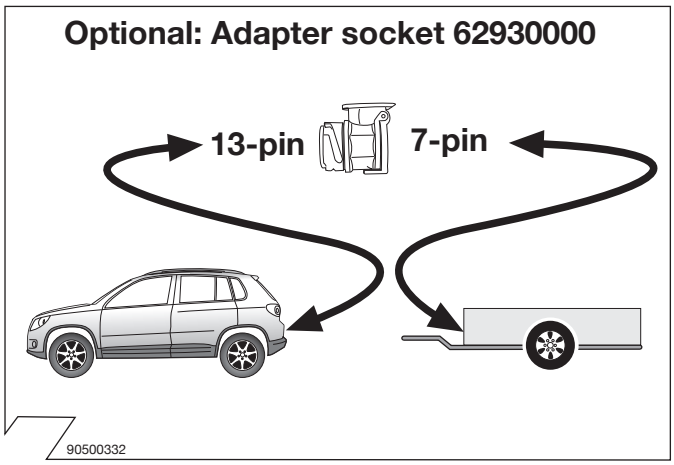
Optional: Adapter socket 62930000
13-pin
7-pin
90500332

52

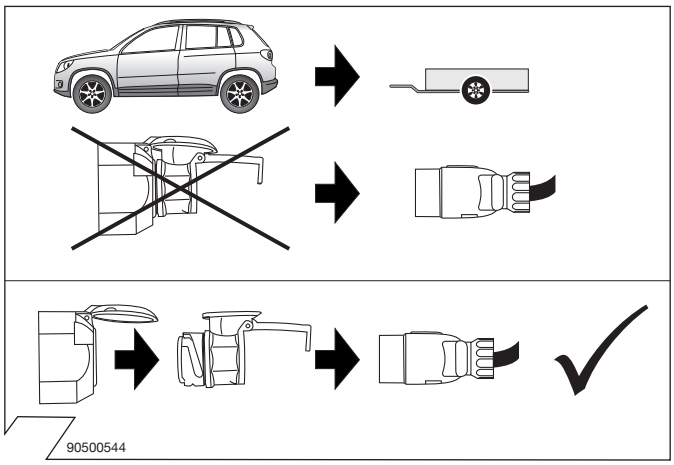
90500544

53

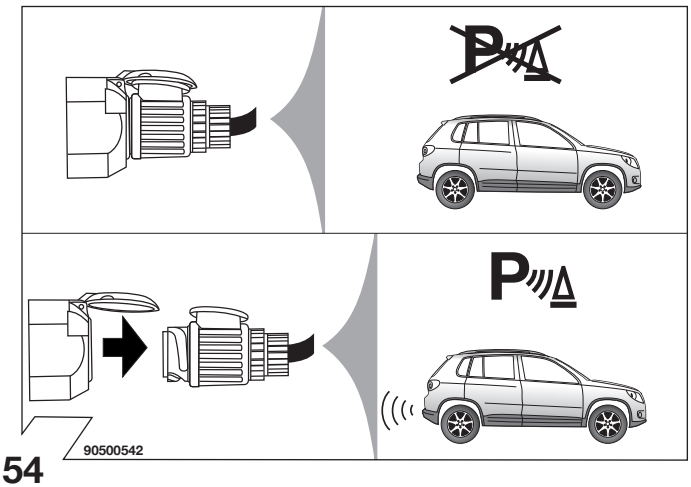
90500542

54

Anhängerbetrieb konfigurieren / Set up trailer operation

➔ 2009

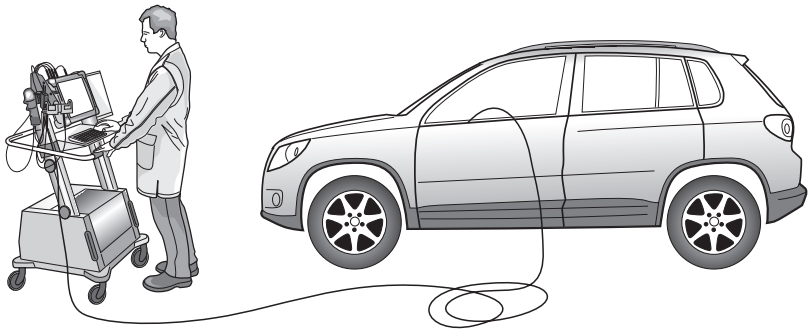

D

Codierung bitte wie folgt durchführen:

- *Fahrzeug-Eigendiagnose*
- *Gateway-Verbauliste*
- *19 – Diagnoseinterface für Datenbus*
- *Codierung (Dienst 1A) \ Lange Codierung lesen / schreiben*
- *69 – Anhängerfunktion (auf codiert schalten!)*

Fahrzeuge mit rückwärtiger Einparkhilfe

Nach erfolgter Freischaltung wird im Anhängerbetrieb auch die rückwärtige Einparkhilfe automatisch deaktiviert!

Fahrzeuge mit PLA (Parklenkassistent)

- *Fahrzeug-Eigendiagnose*
- *10 Parklenkassistent*
- *008 Codierung (Dienst 22)*
- *Byte 0 - Bit-Muster xxxxxxx1 (x = die vorhandenen Werte im Eingabefeld übernehmen, dazu Eingabemodus (BIN) einschalten!)*
- *mit OK bestätigen!*

Freischaltung der Gespannstabilisierung

Bei Geführte Fehlersuche ➔ Sprung: Funktions- / Bauteilauswahl

- *Fahrwerk*
- *Bremsanlage*
- *01 – Eigendiagnosefähige Systeme*
- *ABS*
- *Funktionen*
- *Anpassung – J104 mit Gespannstabilisierung*
- *Weiter*
- *Anpassung – J104 mit Gespannstabilisierung*
- *Prüfprogramm starten, den Anweisungen Folge leisten und Fragen beantworten!*

Achtung: Wird im Rahmen des Prüfprogramms eine Frage mit NEIN beantwortet, kann die Gespannstabilisierung nicht aktiviert werden!

HINWEIS:

Sollte sich die fahrzeugseitige Nebelschlußleuchte nicht automatisch im Anhängerbetrieb abschalten, muß ergänzend zur oben genannten Konfiguration die Zentralelektrik wie folgt codiert werden:

- *Fahrzeug Eigendiagnose*
- *09 Elektronische Zentralelektrik*
- *007 Codierung (Dienst 1A)*
- *Bordnetz-SG Codierung lang*
- *Byte 8 - Bit-Muster x1xxxxxx (x = die vorhandenen Werte im Eingabefeld übernehmen, dazu Eingabemodus (BIN) einschalten!)*
- *mit OK bestätigen!*

GB

Please effect coding as follows:

- *Vehicle self-diagnosis*
- *Gateway assembly list*
- *19 – diagnosis interface for data bus*
- *Coding (service 1A) \ Read / write long coding*
- *69 – trailer function (switch to coded!)*

Vehicles with park assist system

After the effected connection, the rear park assist system will also automatically be deactivated in trailer operation!

Vehicles with Parallel Park Assist

- *Vehicle self-diagnosis*
- *10 parallel park assist*
- *008 Coding (service 22)*
- *Byte 0 - bit pattern xxxxxxx1 (x = accept the default values in the input field for this purpose activate input mode (BIN) !)*
- *confirm with OK !*

Release the towing vehicle and trailer stabilisation!

With guided troubleshooting ➔ Skip: Function / component selection

- *Chassis*
- *Brake system*
- *01 – Self-diagnosing systems*
- *ABS*
- *Functions*
- *Adaptation – J104 with towing vehicle and trailer stabilisation*
- *Next*
- *Adaptation – J104 with towing vehicle and trailer stabilisation*
- *Start test program, follow instructions and answer questions!*

Warning: If you answer a test program question with NO the towing vehicle and trailer stabilisation cannot be activated!

NOTE:

If the vehicle's rear fog lamp does not switch off automatically in trailer mode the following code must be entered in addition to the aforementioned configuration of the central electrical system:

- *Vehicle self-diagnosis*
- *09 Electronic central electrical system*
- *007 Coding (service 1A)*
- *Vehicle's electrical system controller coding long*
- *Byte 8 - bit pattern x1xxxxxx (x = accept the default values in the input field for this purpose activate input mode (BIN) !)*
- *confirm with OK !*

F

Veuillez effectuer le codage comme il suit:

- *autodiagnostic du véhicule*
- *liste d'assemblage gateway*
- *19 – interface de diagnostic pour bus de données*
- *codage (service 1A) \ lire / écrire un code long*
- *69 – mode remorque (commuter à encodé!)*

Véhicules avec système d'aide au parking

Après l'activation, l'aide au parking arrière est également désactivé automatiquement dans le mode remorque!

Véhicules avec "Parallel Park Assist"

- *autodiagnostic du véhicule*
- *10 parallel park assist*
- *008 Codage (service 22)*
- *Modèle Byte 0 bits xxxxxxx1 (x = reprendre les valeurs dans le champ de saisie et allumer le mode saisie (BIN)!)*
- *Confirmer en appuyant sur OK*

Activation de la stabilisation de l'attelage

À «Dépistage guidé des erreurs» ➔ sauter: sélection de la fonction ou de la pièce

- *Châssis*
- *Dispositif de freinage*
- *01 – systèmes à autodiagnostic*
- *ABS*
- *Fonctions*
- *Adaptation – J104 avec stabilisation de l'attelage*
- *Suite*
- *Adaptation – J104 avec stabilisation de l'attelage*
- *Lancer le logiciel de vérification, suivre les instructions et répondre aux questions!*

Attention: si on répond NON à une question dans le cadre du logiciel de vérification, la stabilisation de l'attelage ne peut pas être activée!

AVERTISSEMENT:

Si le feu brouillard arrière monté sur le véhicule ne s'éteint pas automatiquement durant le fonctionnement avec remorque, il faut compléter la configuration ci-dessus en codant l'électricité centrale comme suit:

- *autodiagnostic du véhicule*
- *09 Électricité centrale électronique*
- *007 Codage (service 1A)*
- *Codage dispositif de commande circuit de bord long*
- *Modèle Byte 8 bits x1xxxxxx (x = reprendre les valeurs dans le champ de saisie et allumer le mode saisie (BIN)!)*
- *Confirmer en appuyant sur OK*

87270888 / 27.10.2010 / Seite 20/26 / © JAEGER automotive GmbH / Chromstrasse 90 / D-33415 Verl / FON: +49 5246-9210-0 / FAX: +49 5246-9210-20 /e-mail: info@jaeger-automotive.de

Anhängerbetrieb konfigurieren / Set up trailer operation

➔2009

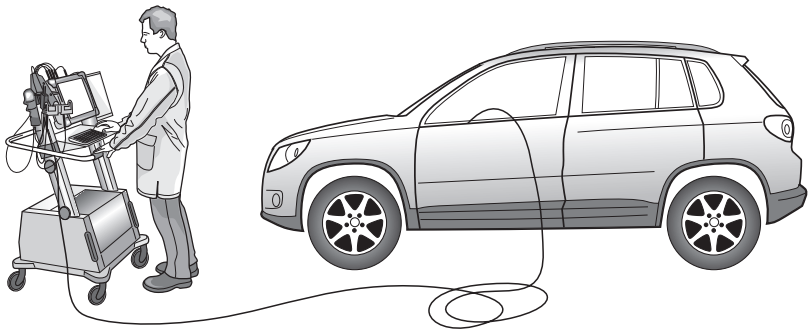

I

Si prega di eseguire la codifica come segue:

- *Autodiagnosi del veicolo*
- *Lista del Gateway*
- *19 – Interfaccia di diagnosi per il data bus*
- *codifica (servizio 1A) \ Lettura e scrittura di codici lunghi*
- *69 – Funzione rimorchio (commutare su codificato!)*

Veicoli con sensori di parcheggio

Dopo aver completato l'attivazione, i sensori di parcheggio posteriori vengono disattivati automaticamente quando è attaccato un rimorchio!

Veicoli con "Parallel Park Assist"

- *Autodiagnosi del veicolo*
- *10 parallel park assist*
- *008 Codifica (servizio 22)*
- *Byte 0 – modello Bit xxxxxxx1 (x = applicare i valori disponibili nel campo di immissione, attivando il modo di immissione (BIN)!)*
- *Confermare con OK!*

Abilitazione del sistema di stabilizzazione del rimorchio

Con Ricerca guasti guidata ➔ Salto: Scelta funzione / componente

- *Telaio*
- *Impianto freni*
- *01 - Sistemi per diagnosi finale*
- *ABS*
- *Funzioni*
- *Adattamento – J104 con sistema di stabilizzazione rimorchio*
- *Avanti*
- *Adattamento – J104 con sistema di stabilizzazione rimorchio*
- *Avviare il programma di controllo, seguire le istruzioni e rispondere alle domande!*

Attenzione: se durante il programma di controllo si risponde a una domanda con NO, il sistema di stabilizzazione del rimorchio non può essere attivato!

E

Rogamos llevar a cabo la codificación de la siguiente manera:

- *Autodiagnóstico del vehículo*
- *Lista de montaje Gateway*
- *19 – Interfaz de diagnóstico para bus de datos*
- *Codificación (servicio 1A) \ larga leer / escribir*
- *69 – Funciones remolque (¡conmutar a codificado!)*

Vehículos con ayuda al aparcamiento

¡Tras haber realizado la activación, también se desactivará automáticamente la ayuda trasera al aparcamiento en la conducción con remolque!

Vehículos con "Parallel Park Assist"

- *Autodiagnóstico vehículo*
- *10 parallel park assist*
- *008 Codificación (servicio 22)*
- *Byte tipo 0 bitios xxxxxxx1 (x = introducir los valores existentes en el campo de entrada, ¡activar al respecto el modo de introducción (BIN)!)*
- *¡Confirmar con OK!*

Activación de la estabilización del tiro

En el diagnóstico guiado de fallos ➔ salto: selección de funciones/componentes

- *Chasis*
- *Sistema de freno*
- *01 – sistemas con capacidad de autodiagnóstico*
- *SAB*
- *Funciones*
- *Adaptación – J104 con estabilización del tiro*
- *Seguir*
- *Adaptación – J104 con estabilización del tiro*

¡Iniciar el programa de comprobación, seguir las instrucciones y responder a las preguntas!

Atención: ¡Si dentro del margen del programa de comprobación se responde a una pregunta con NO, no podrá activarse la estabilización del tiro!

NL

Gelieve codering als volgt door te voeren:

- *Eigen diagnose voertuig*
- *Gateway-inbouwlijst*
- *19 – diagnose-interface für gegenvensinvoerbus*
- *Codering (dienst 1A) \ Lange codering lezen/schrijven*
- *69 – aanhangwagenfunctie (op "Gecodeerd" schakelen!)*

Voertuigen met parkeerhulp

Nadat de activering doorgevoerd werd, wordt in de modus "Aanhangwagen" ook het hulpmiddel bij het achterwaartse, invoegende parkeren automatisch geactiveerd!

Voertuigen met PA (parkeerassistent)

- *Zelfdiagnose voertuig*
- *10 Parkeerassistent*
- *008 Codering (dienst 22)*
- *Byte 0 - bitpatroon xxxxxxx1 (x = de aanwezige waarden in het invoerveld overnemen. hiervoor invoermodus (BIN) inschakelen!)*
- *met OK bevestigen!*

vrijschakeling van de stabilisatie van de aanhangwagencombinatie

Bij geleide foutopsporing ➔ Sprong: functie-/ componentkeuze

- *Chassis*
- *Reminstallatie*
- *01 – Systemen in staat tot zelfdiagnose*
- *ABS*
- *Functies*
- *Aanpassing – J104 met stabilisatie van aanhangwagencombinatie*
- *Verder*
- *Aanpassing – J104 met stabilisatie van aanhangwagencombinatie*
- *Testprogramma starten, de tips opvolgen en vragen beantwoorden!*

Attentie: als in het kader van het testprogramma een vraag met NEE wordt beantwoord, kan de stabilisatie van de aanhangwagencombinatie niet geactiveerd worden!

AVVERTENZA:

Se il retronebbia del veicolo non dovesse spegnersi automaticamente nell'esercizio con rimorchio, oltre alla configurazione indicata sopra, è necessario codificare l'impianto elettrico centrale come segue:

Autodiagnosi del veicolo

- *09 Impianto elettrico centrale elettronico*
- *007 Codifica (servizio 1A)*
- *Codifica centralina rete di bordo lunga*
- *Byte 8 – modello Bit x1xxxxxx (x = applicare i valori disponibili nel campo di immissione, attivando il modo di immissione (BIN)!)*
- *Confermare con OK!*

NOTA:

En caso de que la luz antiniebla trasera del vehículo no se apague automáticamente en el servicio con remolque, deberá codificarse el sistema eléctrico central adicionalmente a la configuración arriba mencionada del siguiente modo:

Autodiagnóstico vehículo

- *09 Sistema eléctrico central electrónico*
- *007 Codificación (servicio 1A)*
- *Sistema de alimentación de a bordo regulador codificación larga*
- *Byte tipo 8 bitios x1xxxxxx (x = introducir los valores existentes en el campo de entrada, ¡activar al respecto el modo de introducción (BIN)!)*
- *¡Confirmar con OK!*

AANWIJZING:

Mocht de mistlamp op het voertuig tijdens gebruik van de aanhanger niet automatisch worden uitgeschakeld, dan moet als aanvulling op de bovengenoemde configuratie de centrale elektrische installatie als volgt worden gecodeerd:

Zelfdiagnose voertuig

- *09 Elektronische centrale elektrische installatie*
- *007 Codering (dienst 1A)*
- *Elektrische installatie-SG codering lang*
- *Byte 8 - bitpatroon x1xxxxxx (x = de aanwezige waarden in het invoerveld overnemen, hiervoor invoermodus (BIN) inschakelen!)*
- *met OK bevestigen!*

87270888 / 27.10.2010 / Seite 21/26 / © JAEGER automotive GmbH / Chromstrasse 90 / D-33415 Verl / FON: +49 5246-9210-0 / FAX: +49 5246-9210-20 /e-mail: info@jaeger-automotive.de

Anhängerbetrieb konfigurieren / Set up trailer operation

2009 → 07/10

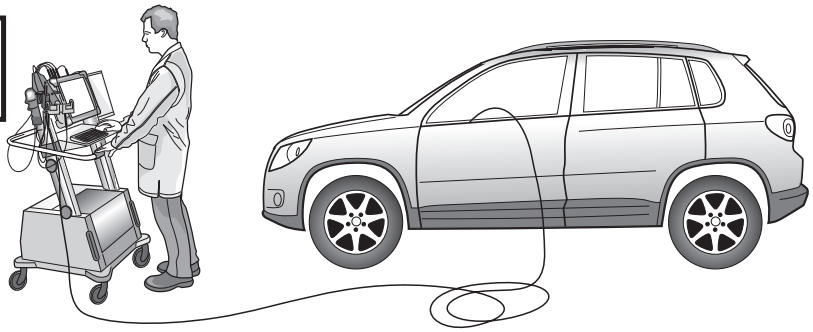

D

Codierung bitte wie folgt durchführen:

- *Fahrzeug-Eigendiagnose*
- *Gateway-Verbauliste*
- *19 – Diagnoseinterface für Datenbus*
- *007-Codierung (Dienst $1A) \ Lange Codierung lesen / schreiben*
- *69 – Anhängerfunktion (auf codiert schalten!)*

Fahrzeuge mit Einparkhilfe

Die automatische Deaktivierung der rückwärtigen Einparkhilfe im Anhängerbetrieb wird durch nachfolgende Codierung des Einparkhilfe-Steuergeräts erreicht:

- *Fahrzeug-Eigendiagnose*
- *Gateway-Verbauliste*
- *10 - Einparkhilfe II / Parklenkassistent*
- *008 Codierung (Dienst $22)*
- *Byte 0 - Bit-Muster xxxxxxx1 (x = die vorhandenen Werte im Eingabefeld übernehmen, dazu Eingabemodus (BIN) einschalten!)*
- *mit OK bestätigen!*

HINWEIS:

Sollte sich die fahrzeugseitige Nebelschlußleuchte nicht automatisch im Anhängerbetrieb abschalten, muß ergänzend zur oben genannten Konfiguration die Zentralelektrik wie folgt codiert werden:

Fahrzeug Eigendiagnose

- *09 Elektronische Zentralelektrik*
- *007 Codierung (Dienst 1A)*
- *Bordnetz-SG Codierung lang*
- *Byte 8 - Bit-Muster x1xxxxxx (x = die vorhandenen Werte im Eingabefeld übernehmen, dazu Eingabemodus (BIN) einschalten!)*
- *mit OK bestätigen!*

GB

Please effect coding as follows:

- *Vehicle self-diagnosis*
- *Gateway assembly list*
- *19 – diagnosis interface for data bus*
- *007-Coding (service $1A) \ Read / write long coding*
- *69 – trailer function (switch to coded!)*

Vehicles with park assist systems

The automatic deactivation of the rear park assist system in trailer operation will be effected by means of the subsequent coding of the park assist control unit:

- *Vehicle self-diagnosis*
- *Gateway assembly list*
- *10 - park assist system II / parallel park assist*
- *008 Coding (service $22)*
- *Byte 0 - bit pattern xxxxxxx1 (x = accept the default values in the input field for this purpose activate input mode (BIN) !)*
- *confirm with OK !*

NOTE:

If the vehicle's rear fog lamp does not switch off automatically in trailer mode the following code must be entered in addition to the aforementioned configuration of the central electrical system:

Vehicle self-diagnosis

- *09 Electronic central electrical system*
- *007 Coding (service 1A)*
- *Vehicle's electrical system controller coding long*
- *Byte 8 - bit pattern x1xxxxxx (x = accept the default values in the input field for this purpose activate input mode (BIN) !)*
- *confirm with OK !*

F

Veuillez effectuer le codage comme il suit:

- *autodiagnostic du véhicule*
- *liste d'assemblage gateway*
- *19 – interface de diagnostic pour bus de données*
- *007-codage (service $1A) \ lire / écrire un code long*
- *69 – mode remorque (commuter à encodé!)*

Véhicules avec système d'aide au parking

L'aide au parking arrière est désactivée automatiquement dans le mode remorque par le codage suivant du dispositif de commande du système d'aide au parking:

- *autodiagnostic du véhicule*
- *liste d'assemblage gateway*
- *10 - système d'aide au parking II / parallel park assist*
- *008 Codage (service $22)*
- *Modèle Byte 0 bits xxxxxxx1 (x = reprendre les valeurs dans le champ de saisie et allumer le mode saisie (BIN)!)*
- *Confirmer en appuyant sur OK*

AVERTISSEMENT:

Si le feu brouillard arrière monté sur le véhicule ne s'éteint pas automatiquement durant le fonctionnement avec remorque, il faut compléter la configuration ci-dessus en codant l'électricité centrale comme suit:

autodiagnostic du véhicule

- *09 Électricité centrale électronique*
- *007 Codage (service 1A)*
- *Codage dispositif de commande circuit de bord long*
- *Modèle Byte 8 bits x1xxxxxx (x = reprendre les valeurs dans le champ de saisie et allumer le mode saisie (BIN)!)*
- *Confirmer en appuyant sur OK!*

Anhängerbetrieb konfigurieren / Set up trailer operation

2009 → 07/10

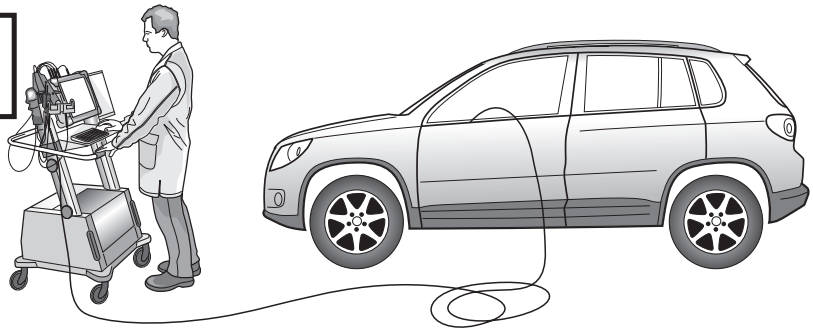

I

Si prega di eseguire la codifica come segue:

- *Autodiagnosi del veicolo*
- *Lista del Gateway*
- *19 – Interfaccia di diagnosi per il data bus*
- *007-codifica (servizio $1A) \ Lettura e scrittura di codici lunghi*
- *69 – Funzione rimorchio (commutare su codificato!)*

Veicoli con sensori di parcheggio

La disattivazione automatica dei sensori di parcheggio posteriori quando è attaccato un rimorchio si ottiene attraverso la seguente programmazione della centralina di controllo dei sensori:

- *Autodiagnosi del veicolo*
- *Lista del Gateway*
- *10 - sensori di parcheggio II / parallel park assist*
- *008 Codifica (servizio $22)*
- *Byte 0 – modello Bit xxxxxxx1 (x = applicare i valori disponibili nel campo di immissione, attivando il modo di immissione (BIN)!)*
- *Confermare con OK!*

AVVERTENZA:

Se il retronebbia del veicolo non dovesse spegnersi automaticamente nell'esercizio con rimorchio, oltre alla configurazione indicata sopra, è necessario codificare l'impianto elettrico centrale come segue:

Autodiagnosi del veicolo

- *09 Impianto elettrico centrale elettronico*
- *007 Codifica (servizio 1A)*
- *Codifica centralina rete di bordo lunga*
- *Byte 8 – modello Bit x1xxxxxx (x = applicare i valori disponibili nel campo di immissione, attivando il modo di immissione (BIN)!)*
- *Confermare con OK!*

E

Codificar del siguiente modo:

- *Autodiagnóstico del vehículo*
- *Lista Gateway*
- *19 - Interfaz de diagnóstico para bus de datos*
- *007-Codificación (servicio $1A) \ Leer / escribir la codificación larga*
- *69 - Función del remolque (codificación)*

Vehiculos con sistema de ayuda para el aparcamiento

En vehículos con sistema de ayuda para el aparcamiento (PDC) se debe codificar la unidad de control PDC del siguiente modo:

- *Autodiagnóstico vehículo*
- *Lista Gateway*
- *10 - ayuda al aparcamiento II / parallel park assist*
- *008 Codificación (servicio $22)*
- *Byte tipo 0 bitios xxxxxxx1 (x = introducir los valores existentes en el campo de entrada, ¡activar al respecto el modo de introducción (BIN)!)*
- *¡Confirmar con OK!*

NOTA:

En caso de que la luz antiniebla trasera del vehículo no se apague automáticamente en el servicio con remolque, deberá codificarse el sistema eléctrico central adicionalmente a la configuración arriba mencionada del siguiente modo:

Autodiagnóstico vehículo

- *09 Sistema eléctrico central electrónico*
- *007 Codificación (servicio 1A)*
- *Sistema de alimentación de a bordo regulador codificación larga*
- *Byte tipo 8 bitios x1xxxxxx (x = introducir los valores existentes en el campo de entrada, ¡activar al respecto el modo de introducción (BIN)!)*
- *¡Confirmar con OK!*

NL

Gelieve codering als volgt door te voeren:

- *Eigen diagnose voertuig*
- *Gateway-inbouwlijst*
- *19 – diagnose-interface für gegenvensinvoerbus*
- *007-Codering (dienst $1A) \ Lange codering lezen/schrijven*
- *69 – aanhangwagenfunctie (op "Gecodeerd" schakelen!)*

Voertuigen met parkeerhulp

Bij voertuigen met parkeerhulp dient de regeleenheid van de parkeerhulp als volgt te worden gecodeered:

- *Eigen diagnose voertuig*
- *Gateway-inbouwlijst*
- *10 - parkeerhulp II / Park Assist*
- *008 Codering (dienst $22)*
- *Byte 0 - bitpatroon xxxxxxx1 (x = de aanwezige waarden in het invoerveld overnemen, hiervoor invoermodus (BIN) inschakelen!)*
- *met OK bevestigen!*

AANWIJZING!

Mocht de mistlamp op het voertuig zijdens gebruik van de aanhanger niet automatisch worden uitgeschakeld, dan moet las aanvulling op de bovengenoemde configuratie de centrale elektrische installatie als volgt worden gecodeerd:

Zelfdiagnose voertuig

- *09 Elektronische centrale elektrische installatie*
- *007 Codering (dienst 1A)*
- *Elektrische installatie-SG codering lang*
- *Byte 8 - bitpatroon x1xxxxxx (x = de aanwezige waarden in het invoerveld overnemen, dan invoermodus (BIN) inschakelen!)*
- *Met OK bevestigen!*

08/10➔

Anhängerbetrieb konfigurieren / Set up trailer operation

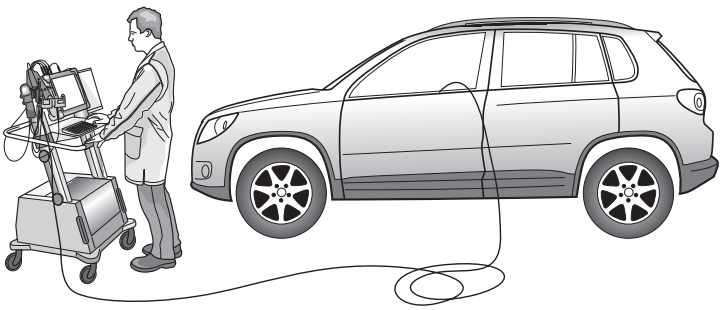

D

Codierung bitte wie folgt durchführen:

- *Fahrzeug-Eigendiagnose*
- *19 – Diagnoseinterface für Datenbus*
- *007-Codierung (Dienst $1A) \ Lange Codierung lesen / schreiben*
- *69 – Anhängerfunktion (auf codiert schalten!)*

Fahrzeuge mit Einparkhilfe

Die automatische Deaktivierung der rückwärtiger Einparkhilfe im Anhängerbetrieb wird durch nachfolgende Codierung des Einparkhilfe-Steuergeräts erreicht:

- *Fahrzeug-Eigendiagnose*
- *10 - Einparkhilfe II / Parklenkassistent*
- *008 Codierung (Dienst $22)*
- *Byte 0 - Bit-Muster xxxxxxx1 (x = die vorhandenen Werte im Eingabefeld übernehmen, dazu Eingabemodus (BIN) einschalten!)*
- *mit OK bestätigen!*

HINWEIS:

Sollte sich die fahrzeugseitige Nebelschlußleuchte nicht automatisch im Anhängerbetrieb abschalten, muß ergänzend zur oben genannten Konfiguration die Zentralelektrik wie folgt codiert werden:

Fahrzeug Eigendiagnose

- *09 Elektronische Zentralelektrik*
- *007 Codierung (Dienst 1A)*
- *Bordnetz-SG Codierung lang*
- *Byte 8 - Bit-Muster x1xxxxxx (x = die vorhandenen Werte im Eingabefeld übernehmen, dazu Eingabemodus (BIN) einschalten!)*
- *mit OK bestätigen!*

Wichtige Hinweise:

Fahrzeuge mit Start-Stopp-Automatik:

➔ Bei Anhängerbetrieb ist die Start-Stopp-Automatik deaktiviert!

Gespannstabilisierung:

Bei den meisten Fahrzeugen ab Modelljahr 2009 kann die automatische Aktivierung der Gespannstabilisierung wie folgt überprüft werden:

- Anhänger elektrisch mit Fahrzeug verbinden
- Nach dem Einschalten der Zündung leuchtet die Kontollleuchte zwei Sekunden länger als die Kontollleuchte (ABS), (siehe auch Fahrzeughandbuch)!

oder Auswertung über Fahrzeugdiagnose:

- *Anhänger elektrisch mit Fahrzeug verbinden*
- *Fahrzeug-Eigendiagnose*
- *03 Bremsenelektronik*
- *011 Messwerte*
- *"10" und "Q" eingeben*
- *Anhänger ja*

GB

Please effect coding as follows:

- *Vehicle self-diagnosis*
- *19 – diagnosis interface for data bus*
- *007-Coding (service $1A) \ Read / write long coding*
- *69 – trailer function (switch to coded!)*

Vehicles with park assist systems

The automatic deactivation of the rear park assist system in trailer operation will be effected by means of the subsequent coding of the park assist control unit:

- *Vehicle self-diagnosis*
- *10 - park assist system II / parallel park assist*
- *008 Coding (service $22)*
- *Byte 0 - bit pattern xxxxxxx1 (x = accept the default values in the input field for this purpose activate input mode (BIN) !)*
- *confirm with OK !*

NOTE:

If the vehicle's rear fog lamp does not switch off automatically in trailer mode the following code must be entered in addition to the aforementioned configuration of the central electrical system:

Vehicle self-diagnosis

- *09 Electronic central electrical system*
- *007 Coding (service 1A)*
- *Vehicle's electrical system controller coding long*
- *Byte 8 - bit pattern x1xxxxxx (x = accept the default values in the input field for this purpose activate input mode (BIN) !)*
- *confirm with OK !*

NOTE:

Vehicles with start-stop system:

➔ The start-stop system is deactivated in trailer mode!

Towing vehicle and trailer stabilisation:

In most vehicles as of model year 2009 the automatic activation the towing vehicle and trailer stabilisation can be checked as follows:

- Connect trailer to vehicle electrically
- After the ignition has been turned on the control lamp comes on two seconds longer than control lamp (ABS), (see also driver's manual)!

or evaluation via vehicle diagnosis:

- *Connect trailer to vehicle electrically*
- *Vehicle self-diagnosis*
- *03 Brake electronics*
- *011 Measured values*
- *Enter "10" and "Q"*
- *Trailer yes*

F

Veuillez effectuer le codage comme il suit:

- *autodiagnostic du véhicule*
- *19 – interface de diagnostic pour bus de données*
- *007-codage (service $1A) \ lire / écrire un code long*
- *69 – mode remorque (commuter à encodé!)*

Véhicules avec système d'aide au parking

L'aide au parking arrière est désactivée automatiquement dans le mode remorque par le codage suivant du dispositif de commande du système d'aide au parking:

- *autodiagnostic du véhicule*
- *10 - système d'aide au parking II / parallel park assist*
- *008 Codage (service $22)*
- *Modèle Byte 0 bits xxxxxxx1 (x = reprendre les valeurs dans le champ de saisie et allumer le mode saisie (BIN)!)*
- *Confirmer en appuyant sur OK*

AVERTISSEMENT:

Si le feu brouillard arrière monté sur le véhicule ne s'éteint pas automatiquement durant le fonctionnement avec remorque, il faut compléter la configuration ci-dessus en codant l'électricité centrale comme suit:

autodiagnostic du véhicule

- *09 Électricité centrale électronique*
- *007 Codage (service 1A)*
- *Codage dispositif de commande circuit de bord long*
- *Modèle Byte 8 bits x1xxxxxx (x = reprendre les valeurs dans le champ de saisie et allumer le mode saisie (BIN)!)*
- *Confirmer en appuyant sur OK!*

AVERTISSEMENT:

Véhicules avec système automatique de démarrage et d'arrêt :

➔ Le système automatique de démarrage et d'arrêt est désactivé pendant le remorquage.

Stabilisation de l'attelage :

L'activation automatique de la stabilisation de l'attelage peut être vérifiée sur la plupart des véhicules construits à partir de 2009 de la manière suivante :

- Relier le système électrique de la remorque à celui du véhicule
- Une fois l'allumage en marche, le voyant reste allumé deux secondes plus longtemps que le voyant (ABS) (cf. aussi le manuel du véhicule)!

ou l'évaluation réalisée via le système de diagnostic du véhicule comme suit :

- *Relier le système électrique de la remorque à celui du véhicule*
- *Auto-diagnostic du véhicule*
- *03 Système électronique de freinage*
- *011 Valeurs mesurées*
- *Entrer «10» et «Q»*
- *Remorque «Oui»*

08/10➔

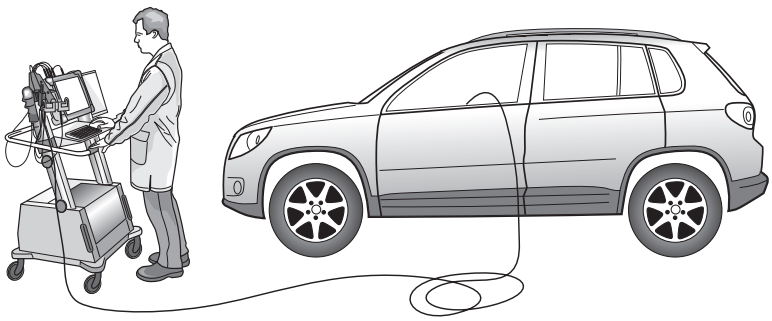

I

Si prega di eseguire la codifica come segue:

- *Autodiagnosi del veicolo*
- *19 – Interfaccia di diagnosi per il data bus*
- *007-codifica (servizio $1A) \ Lettura e scrittura di codici lunghi*
- *69 – Funzione rimorchio (commutare su codificato!)*

Veicoli con sensori di parcheggio

La disattivazione automatica dei sensori di parcheggio posteriori quando è attaccato un rimorchio si ottiene attraverso la seguente programmazione della centralina di controllo dei sensori:

- *Autodiagnosi del veicolo*
- *10 - sensori di parcheggio II / parallel park assist*
- *008 Codifica (servizio $22)*
- *Byte 0 – modello Bit xxxxxxx1 (x = applicare i valori disponibili nel campo di immissione, attivando il modo di immissione (BIN)!)*
- *Confermare con OK!*

AVVERTENZA:

Se il retronebbia del veicolo non dovesse spegnersi automaticamente nell'esercizio con rimorchio, oltre alla configurazione indicata sopra, è necessario codificare l'impianto elettrico centrale come segue:

Autodiagnosi del veicolo

- *09 Impianto elettrico centrale elettronico*
- *007 Codifica (servizio 1A)*
- *Codifica centralina rete di bordo lunga*
- *Byte 8 – modello Bit x1xxxxxx (x = applicare i valori disponibili nel campo di immissione, attivando il modo di immissione (BIN)!)*
- *Confermare con OK!*

AVVERTENZA:

Veicoli con start-stop automatico:

➔ Nel funzionamento con rimorchio lo start-stop automatico è disattivato!

Sistema di stabilizzazione rimorchio:

nella maggior parte dei veicoli a partire dall'anno modello 2009 si può verificare l'attivazione automatica del sistema di stabilizzazione rimorchio come segue:

- *collegare il rimorchio elettricamente con il veicolo*
- *all'inserimento dell'accensione si accende la spia di controllo due secondi di più rispetto alla spia di controllo (vedi anche manuale del veicolo)!*

oppure elaborazione tramite il sistema di diagnosi dell'automezzo:

- *collegare il rimorchio elettricamente con il veicolo*
- *autodiagnosi del veicolo*
- *03 elettronica dei freni*
- *011 valori di misura*
- *digitare "10" e "Q"*
- *rimorchio sì*

E

Codificar del siguiente modo:

- *Autodiagnóstico del vehículo*
- *19 - Interfaz de diagnóstico para bus de datos*
- *007-Codificación (servicio $1A) \ Leer / escribir la codificación larga*
- *69 - Función del remolque (codificación)*

Vehiculos con sistema de ayuda para el aparcamiento

En vehículos con sistema de ayuda para el aparcamiento (PDC) se debe codificar la unidad de control PDC del siguiente modo:

- *Autodiagnóstico vehículo*
- *10 - ayuda al aparcamiento II / parallel park assist*
- *008 Codificación (servicio $22)*
- *Byte tipo 0 bitios xxxxxxx1 (x = introducir los valores existentes en el campo de entrada, ¡activar al respecto el modo de introducción (BIN)!)*
- *¡Confirmar con OK!*

NOTA:

En caso de que la luz antiniebla trasera del vehículo no se apague automáticamente en el servicio con remolque, deberá codificarse el sistema eléctrico central adicionalmente a la configuración arriba mencionada del siguiente modo:

Autodiagnóstico vehículo

- *09 Sistema eléctrico central electrónico*
- *007 Codificación (servicio 1A)*
- *Sistema de alimentación de a bordo regulador codificación larga*
- *Byte tipo 8 bitios x1xxxxxx (x = introducir los valores existentes en el campo de entrada, ¡activar al respecto el modo de introducción (BIN)!)*
- *¡Confirmar con OK!*

NOTA:

Vehículos con sistema automático de arranque y parada:

➔ ¡En el servicio con remolque, el sistema automático de arranque y parada está desactivado!

Estabilización del tiro:

En la mayoría de los vehículos a partir del año de fabricación 2009 podrá comprobarse la activación automática de estabilización del tiro de la siguiente manera:

- *Establecer una conexión eléctrica entre el remolque y el vehículo*
- *Después de encender el contacto, la lámpara piloto se ilumina durante dos segundos más que la lámpara piloto (ABS), ¡véase también el manual del vehículo)!*

o evaluación por medio del diagnóstico del vehículo:

- *Establecer una conexión eléctrica entre el remolque y el vehículo*
- *Autodiagnóstico del vehículo*
- *03 Sistema electrónico de frenos*
- *011 Valores medidos*
- *Introducir "10" y "Q"*
- *Remolque sí*

NL

Gelieve codering als volgt door te voeren:

- *Eigen diagnose voertuig*
- *19 – diagnose-interface für gegenvensinvoerbus*
- *007-Codering (dienst $1A) \ Lange codering lezen/schrijven*
- *69 – aanhangwagenfunctie (op "Gecodeerd" schakelen!)*

Voertuigen met parkeerhulp

Bij voertuigen met parkeerhulp dient de regeleenheid van de parkeerhulp als volgt te worden gecodeered:

- *Eigen diagnose voertuig*
- *10 - parkeerhulp II / Park Assist*
- *008 Codering (dienst $22)*
- *Byte 0 - bitpatroon xxxxxxx1 (x = de aanwezige waarden in het invoerveld overnemen, hiervoor invoermodus (BIN) inschakelen!)*
- *met OK bevestigen!*

AANWIJZING!

Mocht de mistlamp op het voertuig zijdens gebruik van de aanhanger niet automatisch worden uitgeschakeld, dan moet las aanvulling op de bovengenoemde configuratie de centrale elektrische installatie als volgt worden gecodeerd:

Zelfdiagnose voertuig

- *09 Elektronische centrale elektrische installatie*
- *007 Codering (dienst 1A)*
- *Elektrische installatie-SG codering lang*
- *Byte 8 - bitpatroon x1xxxxxx (x = de aanwezige waarden in het invoerveld overnemen, dan invoermodus (BIN) inschakelen!)*
- *Met OK bevestigen!*

AANWIJZING:

Voertuigen met automatische start/stop:

➔ In de modus "Aanhangwagen" is de automatische start/stop gedeactiveerd!

Stabilisatie van de auto met aanhangwagen:

Bij de meeste voertuigen vanaf modeljaar 2009 kan de
automatische activering van de stabilisatie van de auto met aanhangwagen als volgt gecontroleerd worden:

- *Aanhangwagen elektrisch met voertuig verbinden*
- *Na het inschakelen van de ontsteking is het controlelampje twee seconden langer dan het controlelampje (ABS) verlicht, (zie ook voertuighandboek)!*

of analyse van de voertuigdiagnose:

- *Aanhangwagen elektrisch met voertuig verbinden*
- *Eigen diagnose van het voertuig*
- *03 remelektronica*
- *011 meetwaarden*
- *"10" en "Q" invoeren*
- *Aanhangwagen ja*

87270888 / 27.10.2010 / Seite 25/26 / © JAEGER automotive GmbH / Chromstrasse 90 / D-33415 Verl / FON: +49 5246-9210-0 / FAX: +49 5246-9210-20 /e-mail: info@jaeger-automotive.de

	ERKLÄRUNG SYMBOLE	SYMBOL EXPLANATION	EXPLICATION DES SIMBOLES	SPIEGAZIONE DEI SIMBOLI	EXPLICACIÓN DE LOS SIMBOLES	VERKLARING SYMBOLEN
	D	GB	F	I	E	NL
	linke (58-L) bzw. rechte (58-R) Schlussleuchte	left (58-L) respectively right (58-R) tail light	feu arrière gauche (58-L) respectivement droite (58-R)	luce posteriore sinistra (58-L) rispettivamente destra (58-R)	pilato trasero izquirdo (58-L) respectivamente derecho (58-R)	Linker (58-L) c.q. rechter (58-R) achterlicht
STOP	Bremsleuchte (54) / 3. Bremsleuchte (54)	stop light (54) / high mounted, third stop light (54)	feu de stop (54) / 3ème feu de stop (54)	luce d'arresto (54) / 3. luce d'arresto (54)	luz de freno (54) / tercera luz de freno (54)	Remlicht (54) / 3e remlicht (54)
	Fahrtrichtungsanzeiger links	turn signal indicator left	feu indicateur de direction gauche	indicatore di direzione sinistra	luz indicadora de dirección de marcha izquierda	Richtingaanwijzer links
	Fahrtrichtungsanzeiger rechts	turn signal indicator right	feu indicateur de direction droite	indicatore di direzione destra	luz indicadora de dirección de marcha derecha	Richtingaanwijzer rechts
	Nebelschlussleuchte(n)	rear fog light(s)	feu (x) arrière (s) de brouillard	fendinebbia	luz (-ces) trasera (s) antinebla (s)	Mistachterlicht(en)
Reverse	Rückfahrleuchte(n)	reversing light(s)	feu (x) de marche arrière	luce (i) retromarcia	luz (-ces) de marcha atrás	Achteruitrijlicht(en)
B+/30	Dauerstrom / Steckdose 13P Kammer 9	Permanent power supply / 13pin socket, chamber 9	courant continué / prise de courant à 13 pôles, compartiment 9	alimentazione continua / presa 13 poli, camera 9	positivo continuo / caja de anchufe a 13 polos, cámara 9	Continustroom / stekkerdoos 13P kamer 9
	Ladeleitung / Steckdose 13P Kammer 10	charging wire for trailer battery / 13pin socket, chamber 10	cable de charge / prise de courant à 13 pôles, compartiment 10	cavo di carica / presa 13 poli, camera 10	cable de carga / caja de anchufe a 13 polos, cámara 10	Laaddraad / stekkerdoos 13P kamer 10
	Anhänger / Anhängererkennung	trailer / trailer recognition	remorque / détection de la fonction "remorque"	rimorchio / riconoscimento rimorchio	remolque / detección del remolque	Aanhanger / aanhangeridentificatie
B+/30	Dauerstrom / permanente Stromversorgung	Permanent current power supply	courant continué / alimentation électrique permanente	corrente / alimentazione continua	positivo continuo / alimentación de corriente permanente	Continustroom / permanente sttroomvoorziening
	Masse (31)	Ground or Earth (31)	masse (31)	massa (31)	masa (31)	Massa (31)
	Batteriepolklemme Anschluss Minus	ground connection battery terminal lug	borne "moins" de la batterie	connessione negativa della batteria	conexión negativa de bateria	Accupoolklem aansluiting min
	Batteriepolklemme Anschluss Plus	positive connection battery terminal lug	borne "plus" de la batterie	connessione positiva della batteria	conexión positiva de bateria	Accupoolklem aansluiting plus
20A	Sicherung / Sicherungsstärke 20 Ampère	fuse / fuse capacity 20 Ampère	fusible / ampérage 20 ampères	fusibile / fusibile con capacità 20 Ampère	fusible / amperaje 20 amperes	Zekering / zekeringsterkte 20 Ampère
12V	Zigarettenanzünder / Zubehör-Steckdose	cigarette lighter / accessory socket	allume-cigare / prise d'accessoires	accendisigari / presa accessori	encendedo de cigarillos / caja de accessorios	Sigarettenaansteker / accessoires stekkerdoos
	Lautsprecher / Warnsummer	loudspeaker / buzzer	haut-parleur / vibreur	autoparlante / cicalino	altavoz / señal acustica de avertencia	Luidspreker / waarschuwingszoemer
P	Einparkhilfe	park distance control	assistance au parkage	sensori di parcheggio	ayuda para aparcar	Inparkeerhulp
	Schalter / Funktionsursprung	switch / source of function	interrupteur / origine de fonction	interruttore / origine funzione	interruptor / origen de función	Schakelaar / functieoorsprong
	verbinden	Connect together	raccorder	connessione	conectar	Koppelen
	trennen	disconnect	séparer	sconnessione	separar	Ontkoppelen
	beachten / siehe weitere Informationen	Look at / see further information	considérer / voir informations ultérieures	considerare / vedere ulteriori informazioni	considerar / véase las informaciones	Let op / bekijk verdere informatie
	beachte auserwählten Bereich	look carefully at selected area	faire attention à la zone sélectionnée	considerare area selezionata	considerar el área seleccionada	Let op gekozen bereik
✓	vorhanden / belegt / i.O.	Present / Occupied / OK	disponible / occupé / OK	presente / occupato / OK	presente / ocupado / OK	Aanwezig / bezet / i.o.
✗	nicht vorhanden / nicht belegt / nicht i.O.	Not present / Not occupied / not OK	pas disponible / pas occupé / pas OK	non presente / non occupato / non OK	non presente / non ocupado / non OK	Niet aanwezig / niet bezet / niet i.o.
L	links	left	gauche	sinistra	izquierdo	Links
R	rechts	right	droite	destra	derecho	Rechts
	Akustische Signalisierung	acoustic indication	signalisation acoustique	segnalazione acustica	señalación acústica	Akoestische signalering
⚠	Achtung / wichtiger Hinweis	attention / important advice	attention / indication importante	attentione / indicazione importante	atención / indicación importante	Attentie / belangrijke instructie